Konstruktionsmaße

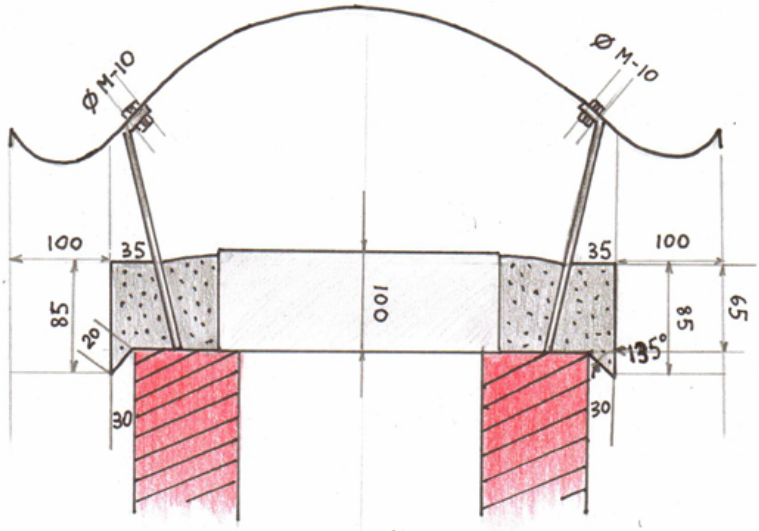
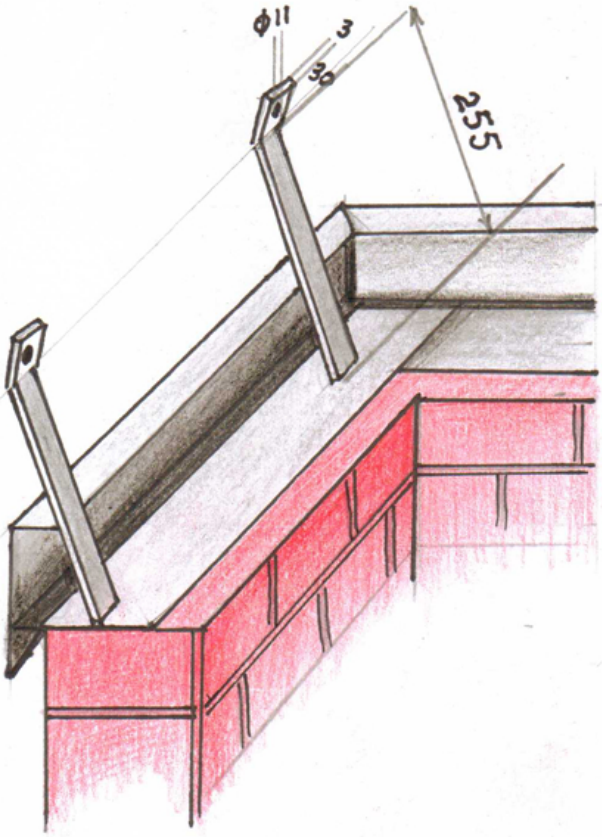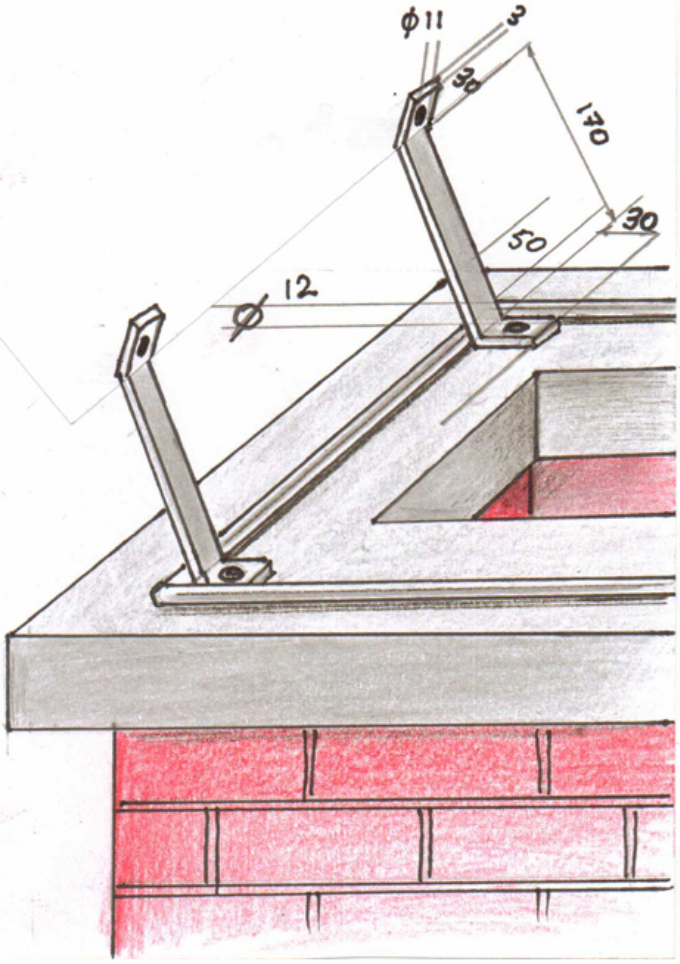
In dieser Zeichnung sind die standart Maße angegeben.
Wir stellen auf Nachfrage auch maßgenaue Sonderanfertigungen her. Bei Fragen stehen wir für Sie am Telefon und per E-Mail zur Verfügung.