Schnittstellen zur Eingangserweiterung
Interface for control units
Interface pour unités de contrôle

www.elobau.com

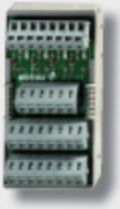

363 098

Schnittstelle für 4 Sensoren mit Kontrollausgängen
Interface for 4 sensors with control output
Interface pour 4 détecteurs avec sorties de contrôle

für Sicherheitsauswerteeinheiten 46212.E1. / 462121H1. / 46312... / 470221E1U / 47012... / 471EFR...
for safety control units 46212.E1. / 462121H1. / 46312... / 470221E1U / 47012... / 471EFR...
pour les unités de contrôle de sécurité 46212.E1. / 462121H1. / 46312... / 470221E1U / 47012... / 471EFR...

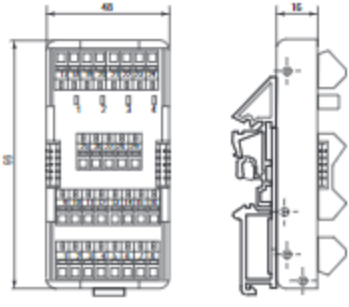

Der mögliche Diagnosedeckungsgrad und die maximal erreichbare Sicherheitsklassifizierung kann durch eine Erweiterung verringert werden (SIL CL/PL/cat.).

Expanding can reduce the possible diagnostic cover and the maximum safety classification achievable (SIL CL/PL/cat.).

Une extension peut réduire le degré de couverture du diagnostic possible et la classification de sécurité maximale (SIL CL/PL/cat.).

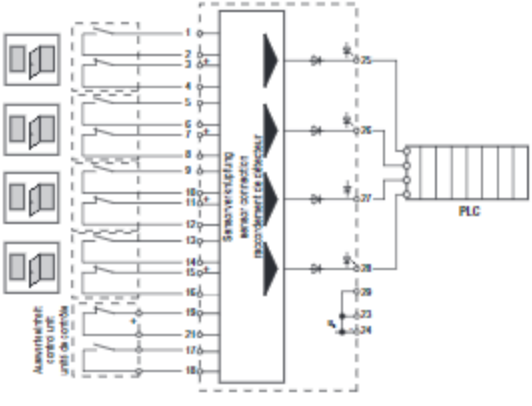

Es besteht die Anschlussmöglichkeit von max. 4 Sensoren. Bei Anschluss von weniger als 4 Sensoren müssen die freien Klemmen der Schließerkontakte überbrückt werden. Bei Verknüpfung von mehr als 4 Sensoren siehe Schaltbilddarstellung nächste Seite.

It is possible to connect up to 4 sensors. If less than 4 sensors are to be connected, the N/O-contacts are to be shorted out. If more than 4 are required, see connection diagrams next page.

Possibilité de raccordement: 4 détecteurs max. Si moins de 4 détecteurs sont utilisés, les bornes des contacts N/O non-utilisés doivent être pontées. Si plus de 4 détecteurs sont nécessaire, une deuxième interface doit être montée en parallèle (voir page suivante).