Produktprogramm

Tischleuchten · Stehleuchten
Technikleuchten · Büroaccessoires

Licht-Designer seit 60 Jahren

Unser Credo: Mehr Arbeitsqualität

„Mehr Arbeitsqualität" ist ein Bestandteil von „mehr Lebensqualität". Deshalb stellen wir uns, wenn wir ein neues Produkt entwickeln, immer die gleiche Frage: Wie können wir die Arbeit unserer Kunden im Büro verbessern? Zusammen mit Arbeitsmedizinern, Augenärzten und Ergonomen entwickeln wir Lampen und Büroaccessoires, die einen echten Mehrwert in Bezug auf Konzentration, Wohlbefinden und Augenschonung bieten und einen messbaren Gewinn an Produktivität bedeuten.

Unser Vorbild: Das Tageslicht

Um so gut wie möglich die Qualität und Reinheit des Tageslichts wiederzugeben, die Wärmeentwicklung zu kontrollieren und blendende Reflexe auszuschalten, arbeiten Designer und Ingenieure hart daran, unseren hohen Qualitätsanspruch zu erfüllen und diese Normen einzuhalten.

Unser Team entwirft sowohl Produkte, die sich harmonisch in Ihre Arbeitsumgebung integrieren als auch modische Designlinien, die Sie vollständig zufrieden stellen.

Unser Ziel: Maximale Ergonomie

Neben unserem Leuchtensortiment bieten wir Ihnen noch Büroaccessoires wie Uhren, Garderobenständer und Fußstützen, die Ihren Bürotag so angenehm wie möglich gestalten sollen.

Ihr Anliegen: Die perfekte Schreibtischleuchte

Nichts ist ärgerlicher als eine Leuchte, die unerwünschte Lichtreflexe auf Ihren Schreibtisch wirft, die beim Arbeiten stören, erhöhte Augenkonzentration erfordern und so Ihre Arbeitsposition beeinflussen. Das kann negative Auswirkungen auf Ihre Gesundheit haben.

Die Benutzung einer Tischleuchte mit asymmetrischer Lichtverteilung neutralisiert einen großen Teil der direkten oder indirekten Reflexe.

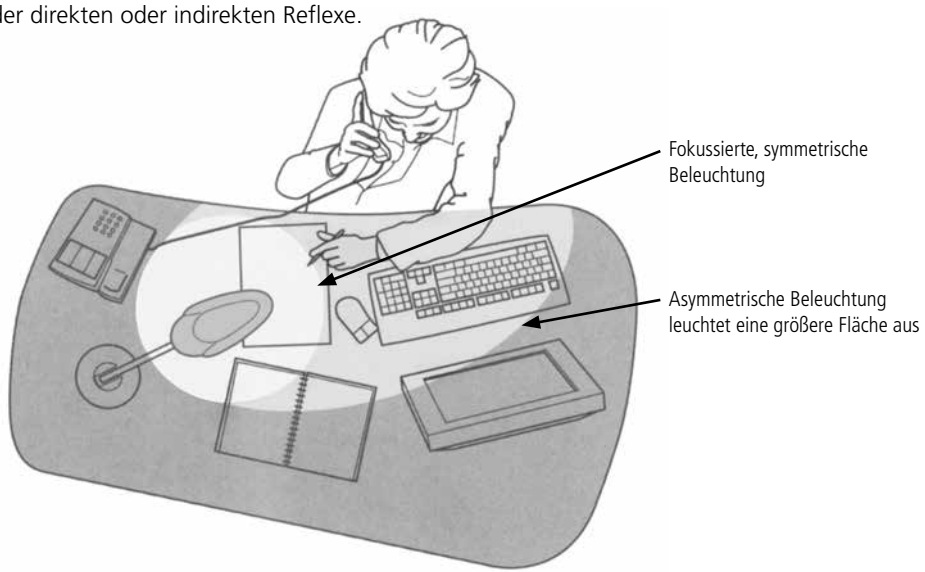

Leuchten mit asymmetrischer Beleuchtung erhöhen beträchtlich die Ausleuchtung der Arbeitsfläche und begrenzen somit die Lichtkontraste zwischen den verschiedenen Sichtfeldern. So erfüllen sie die europäischen Normen NF X35 103 und EN 12464-1.

Normen

EN 12464-1

unilux-Leuchten erfüllen die europäische Norm zur „Beleuchtung von Arbeitsstätten in Innenräumen“. Beispiel: Der Farbwiedergabeindex (Ra), eine Maßzahl für die Farbwiedergabequalität eines beleuchteten Objektes, ist bei allen unilux-Leuchten höher als 82. Die Norm EN 12464-1 fordert einen Mindestwert von 80.

NF X35 103

unilux-Leuchten erfüllen die französische Norm „Auf die Beleuchtung der Arbeitsplätze anwendbare ergonomische Grundsätze zur visuellen Behaglichkeit“.

RoHS

unilux-Leuchten erfüllen die Richtlinie zur Beschränkung der Verwendung bestimmter gefährlicher Stoffe in Elektro- und Elektronikgeräten. Alle Leuchten und Wanduhren sind zu über 90 % aus wiederverwertbaren Materialien hergestellt. Weiterhin vermeiden wir den Verbrauch bestimmter Materialien bei der Herstellung, wie z. B. Quecksilber, Kadmium oder auch sechswertigem Chrom.

WEEE

unilux-Leuchten erfüllen die Richtlinie zum Vermeiden, Verringern sowie umweltverträglichen Entsorgen der zunehmenden Mengen an Elektronikschrott durch den Hersteller. Wir gehören einer Organisation an, die die Abholung, Entsorgung und Aufwertung unserer Produkte in Frankreich sicherstellt.

EuP

unilux-Leuchten erfüllen die europäische EuP-Richtlinie, die eine verbesserte Energieeffizienz und allgemeine Umweltverträglichkeit von Elektrogeräten zum Ziel hat. Sie verpflichtet die Hersteller dazu, die Umweltauswirkungen ihrer Produkte während des gesamten Lebenszyklus – von der Herstellung über den Betrieb bis hin zur Entsorgung – zu minimieren.

Technologien

LED-Leuchten

LED ist die englische Abkürzung von „light-emitting diode“ – Licht-emittierende Diode. Durch den Einsatz mehrerer Leuchtdioden in einem Beleuchtungselement kann man eine größere Fläche mit einem brillanten Licht ausleuchten.

Zudem sind sie mit bis zu 140 Lumen pro Watt sehr energieeffizient. Im Vergleich zur Glühbirne sparen sie bis zu 90 % Energie und entwickeln keine Hitze. LEDs starten sofort und ohne Wartezeit – genauso wie Glühbirnen und Halogen-Lampen.

Bei den meisten LED-Leuchten kann das Modul nicht ausgetauscht werden. Bei einer Lebensdauer von bis zu 40.000 Betriebsstunden – das entspricht 30 Jahre lang jeden Tag ca. 3 ½ Stunden Betrieb – müssen Sie sich keine Gedanken um die Lebensdauer Ihrer Leuchte machen.

Energiespar-Leuchten

Energiespar-Leuchten sind nach der korrekten Definition Kompaktleuchtstofflampen – eine besonders kleine Leuchtstofflampe. Ähnlich wie Neonröhren nutzen diese Gas als Leuchtmittel.

Die Lichtausbeute ist mit 50 - 87 Lumen pro Watt relativ hoch. Im Vergleich zur Glühbirne sparen sie bis zu 80 % Energie. Der große Unterschied zu Halogen-Leuchten und Glühbirnen ist die längere Einschaltzeit bis sie die volle Leuchtkraft erreichen. Die Leuchtmittel können mit handelsüblichen Ersatzprodukten ausgetauscht werden.

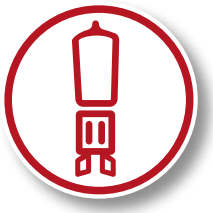

Halogen-Leuchten

Halogen-Lampen nutzen Halogen-Gase, die durch Strom zum Leuchten gebracht werden. Die Leuchtmittel sind klein und kompakt und können in verschiedensten Ausführungen hergestellt werden.

Die Lichtausbeute ist mit ca. 25 Lumen pro Watt relativ niedrig. Im Vergleich zur Glühbirne sparen sie ca. 25 % Energie. Das Aussehen und die Farben von Objekten werden unter Halogen sehr naturgetreu wiedergegeben und die Leuchtmittel starten direkt beim Anschalten.

Technische Angaben & Aufbau

❶ Energieeffizienz

Hier zeigen wir die Energieeffizienzklasse entsprechend des europäischen Energielabels (z. B. A+). Darunter wird die Helligkeit in Lumen (lm) pro Watt angezeigt. Umso höher der Wert ist, desto mehr Lichtausbeute erreicht die Leuchte pro verbrauchtem Watt.

❷ Lichtverteilung

Der Graph dieses Schemas zeigt die Lichtverteilung der Leuchte bei einem Abstand von 40 cm von der Arbeitsfläche an. Dabei zeigt die senkrechte y-Achse die Helligkeit und die waagerechte x-Achse die Größe der beleuchteten Fläche an. Wenn z. B. ein Graph hoch und schmal ist, heißt das, dass das Licht konzentriert auf eine schmale Fläche leuchtet. Ist er breit und flach, verteilt sich das Licht mehr auf der Arbeitsfläche. Die rote Linie zeigt den Vergleichswert von 500 Lumen an.

❸ Lichtleistung

Diese Angabe veranschaulicht die Lichtleistung / Helligkeit des Produkts anhand von 4 möglichen Sonnen. So können Sie die Leuchten innerhalb der Kapitel besser miteinander vergleichen. Zusätzlich wird die Lichtleistung in Lumen (lm) angegeben.

❹ Farbtemperatur

Die Farbtemperatur ist ein Maß, um einen Farbeindruck einer Lichtquelle quantitativ zu bestimmen. Die Maßeinheit ist Kelvin (K) und geht von Kaltweiß (Tageslicht – 5.000 K) über Neutralweiß (3.300 - 5.000 K) bis zu Warmweiß (unter 3.300 K).

❺ Kategorien

LED-Leuchten

Energiespar-Leuchten

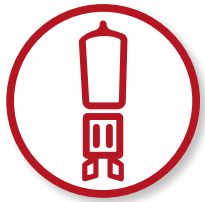

Halogen-Leuchten

Technik-Leuchten

Büroaccessoires

❻ Preisklasse

Diese Angabe zeigt die Preisklasse der Leuchte anhand von 4 möglichen Euro-Zeichen. So können Sie die Leuchten innerhalb der Kapitel besser miteinander vergleichen.

❼ Lebensdauer

Diese Angabe kommuniziert die durchschnittlich zu erwartende Lebensdauer der Leuchteinheit anhand von 4 möglichen Uhren. So können Sie die Leuchten innerhalb der Kapitel besser miteinander vergleichen.

❽ Artikelnummer / Farbe

Hier werden die verfügbaren Farben als Farbfeld mit der zugehörigen Artikelnummer dargestellt.

❾ Garantie

Wir geben natürlich Garantie auf unsere Leuchten, die hier in Jahren angegeben wird. Von der Garantie ausgeschlossen sind externe Trafos sowie austauschbare Leuchtmittel.

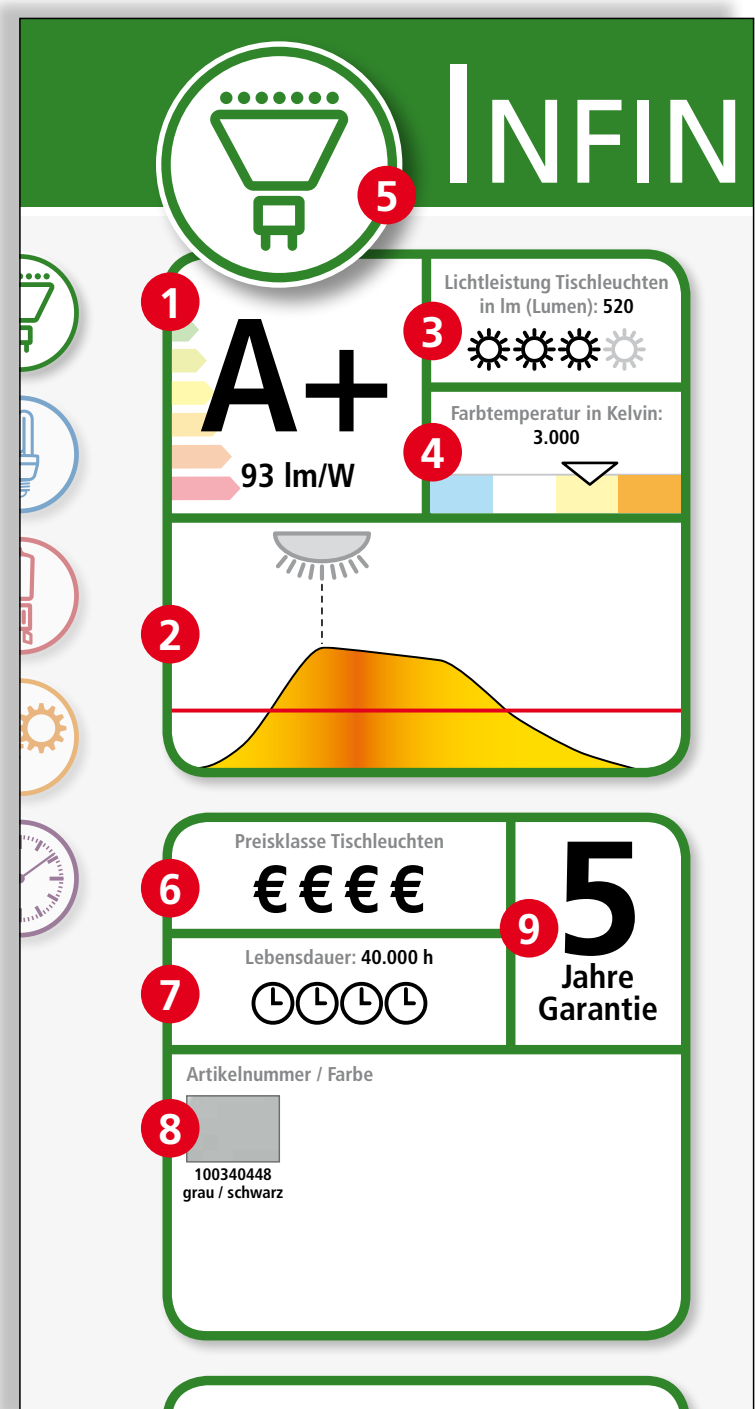

Produktvideos

unilux
Créateurs de lumière

17

10 Produktvideo

Wenn Sie den gedruckten Katalog nutzen, scannen Sie mit Ihrem Smartphone den QR-Code ein (QR-Code-Apps kann man kostenlos herunterladen). Dann können Sie auf unserem YouTube-Kanal ein Video der Leuchte mit ihren wichtigsten Funktionen sehen. Wenn Sie ein Nutzer des Online-Katalogs sind, reicht ein Klick auf das Video.

Inhalt

LED-Leuchten 7 - 21

Tischleuchten

Mambo LED 8
Nao 9
Ulva 9
Success 10
Joker LED 2.0 11
Disc 12
Folia 13
Illusio 14
Senza 15
Sensation 16
Infinity 17
Magic 18

Stehleuchten

Dely 19
Lixus 20
Cell 21

Energiespar-Leuchten 22 - 30

Tischleuchten

Success 23
Swingo 24
Brio 25
Dauphin 25
Origin 26
Extremo 27
Duo 28

Stehleuchten

Varialux 29
Variaglass 29
Evidence 30

Halogen-Leuchten 31 - 32

Tischleuchte

Joker 32

Stehleuchte

First 32

Technik-Leuchten 33 - 35

Tischleuchten

Zoom 34
Technic 35

Büroaccessoires 36 - 45

Wanduhren

Aria 37
Origin 37
Tempus 37
Instinct 38
Wave 38
Maxi 39
Mega 39

Garderobenständer

Accueil 40
Cypres 41
Hakéa 42
Klassik / Woody 42

Fußstützen

Nymphea 43
Origin 44
Confort 44
Chocolate 45

Index 46
AGB 50 - 51

ORIGIN

ALLES IM GRÜNEN BEREICH

Leuchte Origin
s. Seite 26

Leuchte Folia
s. Seite 13

Wanduhr Origin
s. Seite 37

Fußstütze Origin
s. Seite 44

ORIGIN-SORTIMENT
bis zu 96%
Aus recycelbaren Materialien

unilux
Créateurs de lumière

LED-Leuchten

Unsere Leuchten mit der zukunftsorientierten LED-Technologie erzeugen ein brillantes Licht und arbeiten zudem sehr energieeffizient. Dabei sorgen viele einzelne Leuchtdioden für die optimale Ausleuchtung – vergleichbar mit der Hintergrundbeleuchtung für z. B. Handy- und Computer-Displays und Fernseher. Die Lichtausbeute ist mit bis zu 140 Lumen pro Watt extrem effizient.

Eine LED-Leuchte spart im Vergleich zur Glühbirne bis zu 90 % Energie und entwickelt keine Hitze. LEDs starten sofort und ohne Wartezeit – genauso wie Glühbirnen und Halogen-Lampen.

Bei den meisten LED-Leuchten kann das Modul nicht ausgetauscht werden. Bei einer Lebensdauer von bis zu 40.000 Betriebsstunden – das entspricht 30 Jahre lang jeden Tag ca. 3 ½ Stunden Betrieb – müssen Sie sich keine Gedanken um die Lebensdauer Ihrer Leuchte machen.

Hellauf begeistert

unilux
Créateurs de lumière

Mambo LED

Unser Preis-Leistungs-Tipp

A++

109 lm/W

Lichtleistung Tischleuchten in lm (Lumen): **460**

Farbtemperatur in Kelvin: **3.050**

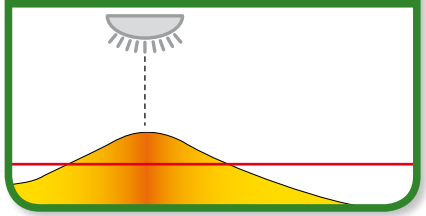

Preisklasse Tischleuchten

€ € € €

Lebensdauer: **40.000 h**

1 Jahr Garantie

Artikelnummern / Farben

400033683 schwarz

400033684 grau

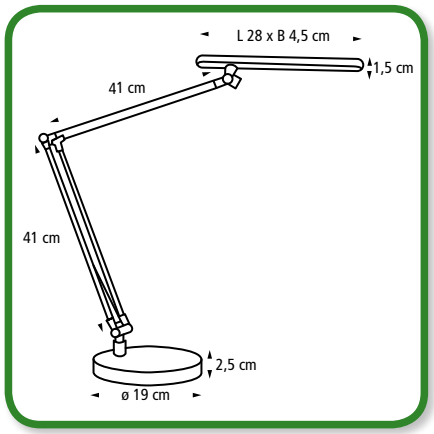

Technische Änderungen vorbehalten.

Leuchtenkopf mit Ein- / Ausschalter

Alternative Tischklemme (im Lieferumfang enthalten)

- Flexible LED-Tischleuchte
- Technisch ausgestattet mit 48 LEDs und einer Gesamtleistung von 5,6 W
- Optimale Ausrichtung durch:
  - 2 einstellbare Doppelgelenkarme inkl. Ausgleichsfedern
  - verstellbaren Leuchtenkopf und drehbares Fußgelenk
- Ein- / Ausschalter am Leuchtenkopf
- Zwei mögliche Befestigungen in der Lieferung enthalten:
  - Tischklemme
  - Standfuß
- Anschlusskabel: 1,80 m
- Material: Recyceltes Aluminium und ABS-Kunststoff
- Leuchtmittel sind nicht austauschbar!

unilux
Créateurs de lumière

© UNILUX 2013 geschützt

NAO

- Robuste LED-Tischleuchte
- Technisch ausgestattet mit 4 POWER LEDs und einer Gesamtleistung von 4 W
- Flexible Einstellungen dank Doppelgelenk-armen und Ausgleichsfedern
- Hohe Stabilität durch 3 kg schweren Standfuß
- Ein- / Ausschalter am Anschlusskabel
- Maxi-Anschlusskabel: 2,15 m
- Material: ABS-Kunststoff und Stahl mit Epoxid beschichtet
- Leuchtmittel sind nicht austauschbar!

A
65 lm/W

Lichtleistung Tischleuchten in lm (Lumen): **260**

Farbtemperatur in Kelvin: **3.100**

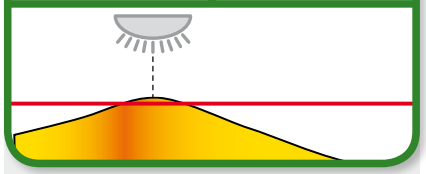

Preisklasse Tischleuchten
€ € € €

Lebensdauer: **40.000 h**

5 Jahre Garantie

Artikelnummer / Farbe

100340400
schwarz

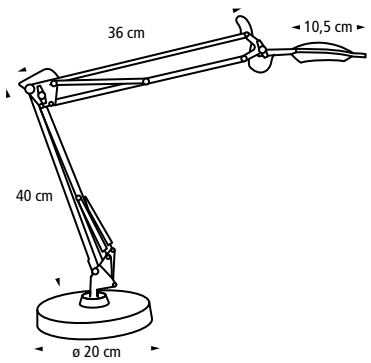

Technische Änderungen vorbehalten.

© UNILUX 2010 geschützt - Design : Patrick Noly (Freiberuflicher Designer)

ULVA

- Moderne und leistungsstarke LED-Tischleuchte
- Technisch ausgestattet mit 1 Power LED und einer Gesamtleistung von 5,5 W
- Schwenkarm auf Fuß drehbar
- Berührungsschalter am Leuchtenfuß
- 4 Lichtintensitätsstufen einstellbar
- Anschlusskabel: 1,70 m
- Material: Arm aus Aluminium, Leuchtenkopf und -fuß aus ABS-Kunststoff
- Leuchtmittel sind nicht austauschbar!

A
73 lm/W

Lichtleistung Tischleuchten in lm (Lumen): **400**

Farbtemperatur in Kelvin: **4.900**

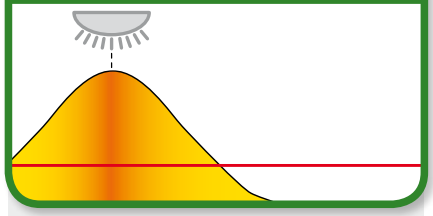

Preisklasse Tischleuchten
€ € € €

Lebensdauer: **20.000 h**

1 Jahr Garantie

Artikelnummer / Farbe

400012753
schwarz / metallgrau

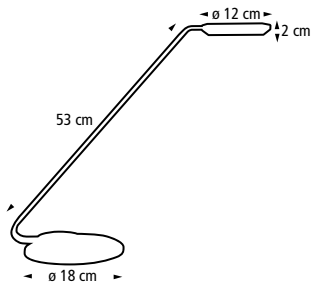

© UNILUX 2012 geschützt

Success

Neu ab 2016

Diesen Artikel gibt es auch als Energiespar-Leuchte – siehe Seite 23

Austauschbares LED-Leuchtmittel E27

- Technisch ausgestattet mit 1 LED-Birne (E27) und einer Gesamtleistung von 11 W
- Optimale Ausrichtung durch:
  - 2 einstellbare Doppelgelenkarme inkl. Ausgleichsfedern
  - stabilen unteren Arm mit 3 Metallrohren
  - verstellbaren Leuchtenkopf und drehbares Fußgelenk
- Zwei mögliche Befestigungen in der Lieferung enthalten:
  - Tischklemme
  - Standfuß
- Ein- / Ausschalter am Leuchtenkopf
- Material: Stahl und Aluminium mit Epoxid beschichtet
- Anschlusskabel: 1,90 m
- Austauschbares Leuchtmittel

A+

90 lm/W

Lichtleistung Tischleuchten in lm (Lumen): **1.000**

Farbtemperatur in Kelvin: **3.000**

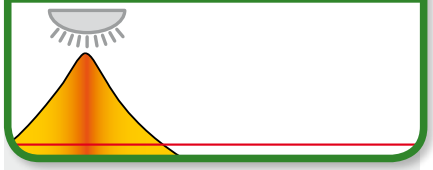

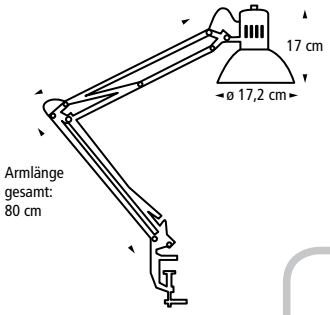

Preisklasse Tischleuchten: **€ €€ €€**

Lebensdauer: **30.000 h**

1 Jahr Garantie

Artikelnummer / Farbe

400064645 Chrom

Alternative Tischklemme

© UNILUX 2015 geschützt

Austauschbares LED-Leuchtmittel E27

- Technisch ausgestattet mit 1 LED-Birne (E27) und einer Gesamtleistung von 8 W
- Optimale Ausrichtung durch:
  - 2 einstellbare Doppelgelenkarme inkl. Ausgleichsfedern
  - stabilen unteren Arm mit 3 Metallrohren
  - verstellbaren Leuchtenkopf und drehbares Fußgelenk
- Stabiler Standfuß
- Ein- / Ausschalter am Leuchtenkopf
- Material: Stahl und Aluminium mit Epoxid beschichtet
- Anschlusskabel: 1,90 m
- Austauschbares Leuchtmittel

A+

94 lm/W

Lichtleistung Tischleuchten in lm (Lumen): **750**

Farbtemperatur in Kelvin: **3.000**

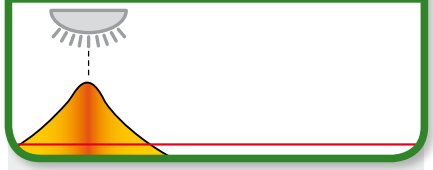

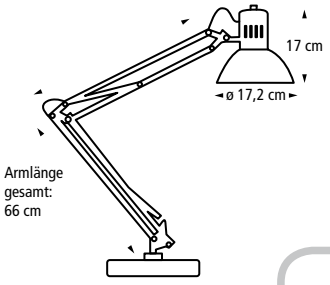

Preisklasse Tischleuchten: **€ €€ €€**

Lebensdauer: **30.000 h**

1 Jahr Garantie

Artikelnummer / Farbe

400060239 schwarz

Stabiler Gelenkarm

© UNILUX 2015 geschützt

Technische Änderungen vorbehalten.

Joker LED 2.0

Neu ab 2016

A++

108 lm/W

Lichtleistung Tischleuchten in lm (Lumen): **650**

Farbtemperatur in Kelvin: **2.900**

Preisklasse Tischleuchten

€€€€

Lebensdauer: **40.000 h**

5 Jahre Garantie

Artikelnummern / Farben

400064432	400064437	400064434
schwarz	weiß	metallgrau

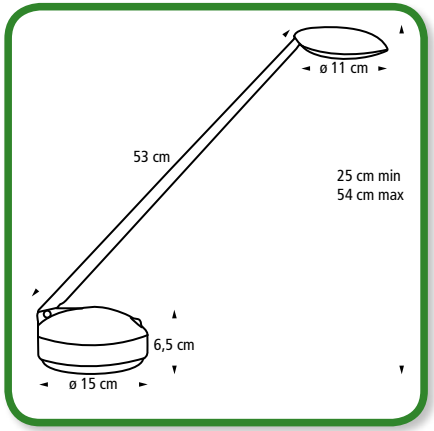

Technische Änderungen vorbehalten.

© UNILUX 2015 geschützt - Design : Patrick Jouffret (360 Design)

Leuchtenkopf

Demontierbares LED-Modul

Ein- / Ausschalter mit einstellbarer Lichtintensität

- Erfolgreiche LED-Tischleuchte jetzt mit neuer Technik
- Technisch ausgestattet mit einem leistungsstarken und demontierbaren LED-Modul mit einer Gesamtleistung von 6 W
- Verstellbarer Leuchtenkopf und absenkbarer Arm
- 2 einstellbare Lichtintensitäten: 70 % oder 100 %
- Ein- / Ausschalter am Leuchtenfuß
- Hinweis: Überarbeitetes Design, innovativer und noch leistungsstärker als sein erfolgreicher Vorgänger JOKER (400036267)
- Material: ABS-Kunststoff, Aluminium und Stahl mit Epoxid beschichtet
- Anschlusskabel: 1,90 m
- Demontierbares LED-Modul

unilux
Créateurs de lumière

Disc

A+

107 lm/W

Lichtleistung Tischleuchten in lm (Lumen): **590**

Farbtemperatur in Kelvin: **2.900**

Preisklasse Tischleuchten

€€€€

Lebensdauer: **40.000 h**

5 Jahre Garantie

Artikelnummer / Farbe

100340421 schwarz / metallgrau

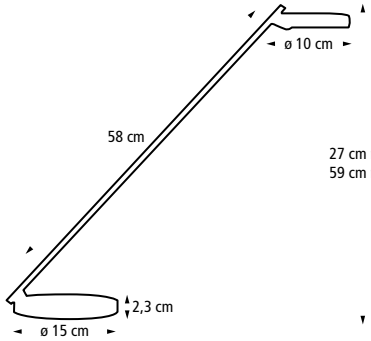

Technische Änderungen vorbehalten.

Leuchtenkopf **Asymmetrische Beleuchtung**

- LED-Tischleuchte mit harmonischen Proportionen
- Technisch ausgestattet mit 12 LEDs und einer Gesamtleistung von 5,5 W
- Asymmetrische Beleuchtung für besseren Sichtkomfort
- Leicht verstellbarer Leuchtenkopf und absenkbarer Arm
- Extra flacher Leuchtenkopf und -fuß
- Ein- / Ausschalter am Leuchtenkopf
- Maxi-Anschlusskabel: 2,00 m
- Material: ABS-Kunststoff und Aluminium
- Leuchtmittel sind nicht austauschbar!

unilux
Créateurs de lumière

© UNILUX 2009 geschützt - Design : Patrick Joffrey (360 Design)

FOLIA

Teil des ORIGIN-Sortiments

A+

93 lm/W

Lichtleistung Tischleuchten in lm (Lumen): **520**

Farbtemperatur in Kelvin: **3.000**

Preisklasse Tischleuchten

€€€€

Lebensdauer: **40.000 h**

5 Jahre Garantie

Artikelnummern / Farben

400020346	100340438
schwarz	metallgrau

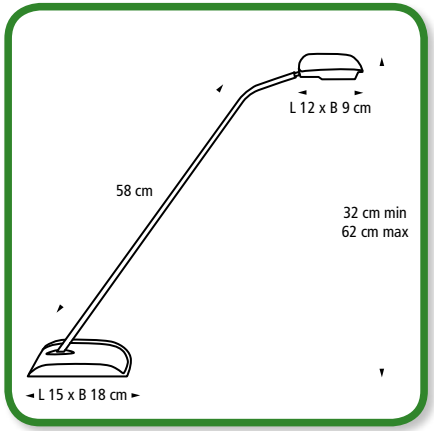

Technische Änderungen vorbehalten.

© UNILUX 2009 geschützt - Design : Patrick Jouffret (360 Design)

ORIGIN-SORTIMENT 80% Aus recycelbaren Materialien

Leuchtenkopf

5 h

Automatische Abschaltfunktion nach 5 Stunden

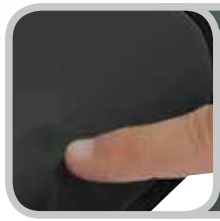

Touch System Berührungsschalter

Asymmetrische Beleuchtung

- LED-Tischleuchte aus 80 % recycelten Materialien
- Technisch ausgestattet mit 4 POWER LEDs und einer Gesamtleistung von 5,6 W
- Asymmetrische Lichtverteilung durch verbaute Linsen
- Flexibel verstellbarer Leuchtenkopf und absenkbarer Arm
- Automatische Abschaltfunktion nach 5 Stunden - energiesparend und sicher
- Berührungsschalter / Dimmer am Leuchtenfuß
- Dimmfunktion und automatische Speicherung der ausgewählten Lichtintensität
- Maxi-Anschlusskabel: 2,00 m
- Leuchtenkopf und -arm aus Aluminium, Standfuß und Kopfunterteil aus Polyamid (PA)
- Leuchtmittel sind nicht austauschbar!

ORIGIN

Illusio

A+

93 lm/W

Lichtleistung Tischleuchten in lm (Lumen): **602**

Farbtemperatur in Kelvin: **3.100**

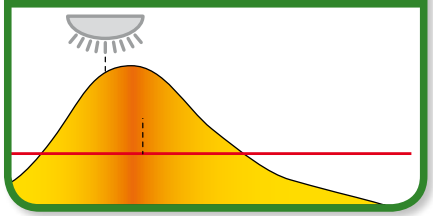

Preisklasse Tischleuchten

€€€€

Lebensdauer: **40.000 h**

5 Jahre Garantie

Artikelnummer / Farbe

400036264
schwarz matt

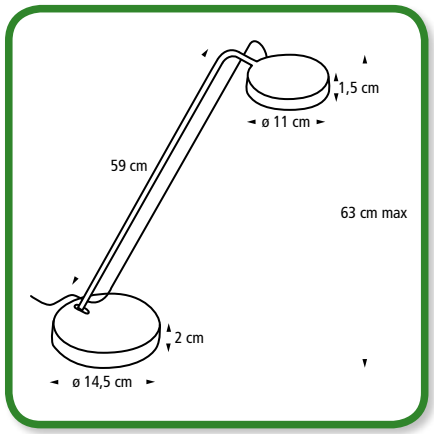

Technische Änderungen vorbehalten.

5 h

Automatische Abschaltfunktion nach 5 Stunden

Leuchtenkopf mit Berührungs- und Dimmschalter

- LED-Tischleuchte im modernen Design
- Technisch ausgestattet mit 14 LEDs und einer Gesamtleistung von 6,5 W
- Flexibel verstellbarer Leuchtenkopf und absenkbarer Arm
- Automatische Abschaltfunktion nach 5 Stunden - energiesparend und sicher
- Berührungsschalter (Ein / Aus) mit Dimmerfunktion am Leuchtenkopf
- Dimmfunktion und automatische Speicherung der ausgewählten Lichtintensität
- Maxi-Anschlusskabel: 2,30 m
- Material: Aluminium und ABS-Kunststoff
- Leuchtmittel sind nicht austauschbar!

unilux
Créateurs de lumière

© UNILUX 2013 geschützt

SENZA

A+

102 lm/W

Lichtleistung Tischleuchten in lm (Lumen): **600**

Farbtemperatur in Kelvin: **3.000**

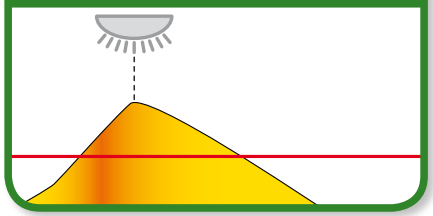

Preisklasse Tischleuchten

€€€€

Lebensdauer: **40.000 h**

5 Jahre Garantie

Artikelnummer / Farbe

100340401
metallgrau

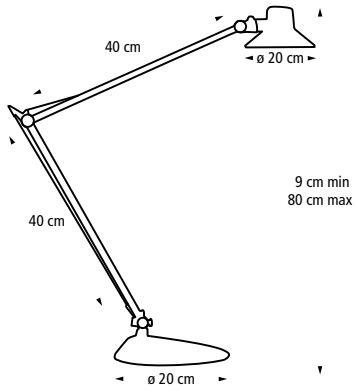

Technische Änderungen vorbehalten.

Leuchtenkopf

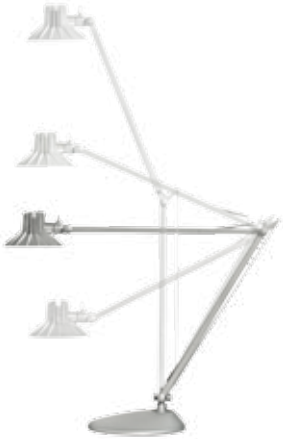

Präzise Ausrichtung

- Stilvolle LED-Tischleuchte mit eleganter Linienführung
- Technisch ausgestattet mit 12 LEDs und einer Gesamtleistung von 5,9 W
- Präzise Ausrichtung durch:
  - 2 einstellbare Doppelgelenkarme mit Ausgleichsfedern
  - neig- und schwenkbaren Leuchtenkopf
  - drehbares Fußgelenk
- Stabiler Fuß für hohe Standfestigkeit inkl. möbelschonendem Leuchtenboden (Gummi-puffer / Filzboden)
- Leicht zugänglicher Ein- / Ausschalter am Leuchtenkopf
- Maxi-Anschlusskabel: 2,30 m
- Material: Leuchtenkopf aus Aluminium, Arm und Fuß aus Metall
- Leuchtmittel sind nicht austauschbar!

unilux
Créateurs de lumière

© UNILUX 2009 geschützt - Design : Patrick Jouffret (360 Design)

SENSATION

A+
98 lm/W

Lichtleistung Tischleuchten in lm (Lumen): **420**

Farbtemperatur in Kelvin: **3.000**

Preisklasse Tischleuchten
€€€€

Lebensdauer: **40.000 h**

5 Jahre Garantie

Artikelnummer / Farbe

100340449
schwarz

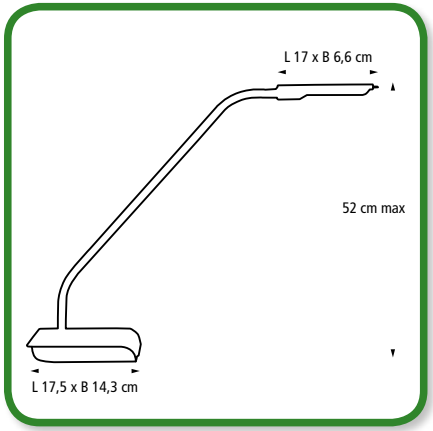

Technische Änderungen vorbehalten.

15 Min.

Präsenzerkennung mit automatischer Abschaltfunktion nach 15 Min.

Leuchtenkopf in Acrylglasfassung inkl. Berührungs- und Bewegungssensor

Bewegungssensor | **Asymmetrische Beleuchtung** | **Leuchtenfuß in Acryl-glasfassung und Struktur**

- Extrem flexible LED-Tischleuchte mit Acrylglasverzierungen
- Technisch ausgestattet mit 3 POWER LEDs und einer Gesamtleistung von 4,3 W
- Mit asymmetrischen Linsen für optimalen Lichtkomfort
- Berührungsschalter (Ein / Aus) und Dimmer am Leuchtenkopf
- Bewegungssensor inkl. automatischer Abschaltfunktion nach 15 Minuten – energiesparend und sicher
- Automatische Speicherung der ausgewählten Lichtintensität
- Äußerst vielseitige Einstellungsmöglichkeiten durch flexible Gelenke
- Stabiler Fuß für hohe Standfestigkeit inkl. möbelschonendem Leuchtenboden (Gummipuffer / Filzboden)
- Kopf und Sockel aus hochfestem PMMA (Acrylglas)
- Maxi-Anschlusskabel: 2,00 m
- Material: PMMA (Acrylglas), ABS-Kunststoff und Aluminium mit Silikon ummantelt
- Leuchtmittel sind nicht austauschbar!

unilux
Créateurs de lumière

© UNILUX 2010 geschützt - Design : Adrien Adeline (Axena)

INFINITY

Prämiertes Design

A+

93 lm/W

Lichtleistung Tischleuchten in lm (Lumen): **520**

Farbtemperatur in Kelvin: **3.000**

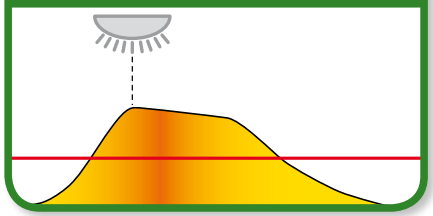

Preisklasse Tischleuchten

€€€€

Lebensdauer: **40.000 h**

5 Jahre Garantie

Artikelnummer / Farbe

100340448
grau / schwarz

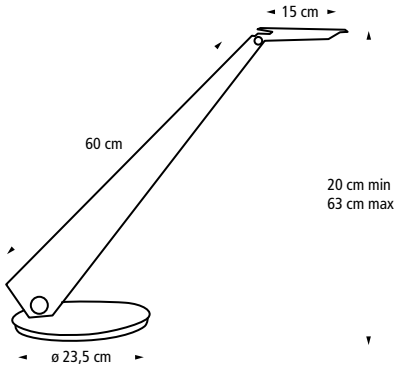

Technische Änderungen vorbehalten.

Leuchtenkopf

Automatische Abschaltfunktion nach 5 Stunden

reddot design award
winner 2010

Asymmetrische Beleuchtung

Berührungs- und Dimmschalter am Leuchtenfuß

- Innovative LED-Tischleuchte und unser Design Award Gewinner
- Technisch ausgestattet mit 4 POWER LEDs und einer Gesamtleistung von 5,6 W
- Asymmetrische Lichtverteilung durch verbaute Linsen
- Berührungs- und Dimmschalter am Leuchtenfuß
- Automatische Abschaltfunktion nach 5 Stunden - energiesparend und sicher
- Automatische Speicherung der ausgewählten Lichtintensität
- Neig- und drehbarer Leuchtenkopf und absenkbarer Metallarm
- Stabiler Fuß für hohe Standfestigkeit inkl. möbelschonendem Leuchtenboden (Filzboden)
- Anschlusskabel: 1,90 m
- Material: Aluminium und Metall
- Leuchtmittel sind nicht austauschbar!

unilux
Créateurs de lumière

© UNILUX 2009 geschützt - Design : Patrick Jouffret (360 Design)

MAGIC

A+
93 lm/W

Lichtleistung Tischleuchten in lm (Lumen): **520**

Farbtemperatur in Kelvin: **3.000**

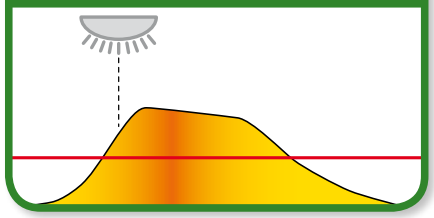

Preisklasse Tischleuchten
€€€€

Lebensdauer: **40.000 h**

5 Jahre Garantie

Artikelnummer / Farbe

400016681
schwarz matt

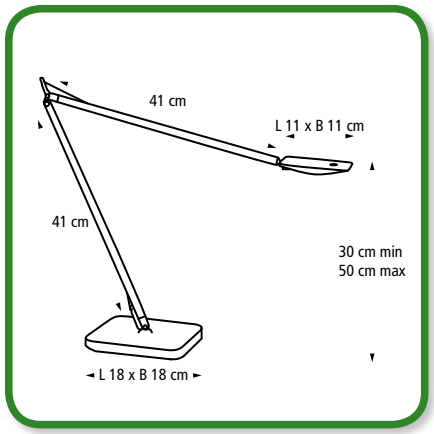

Technische Änderungen vorbehalten.

5 h

Automatische Abschaltfunktion nach 5 Stunden

Leuchtenkopf mit Berührungsschalter (oben) und LED-Einheit (unten)

Innenliegender Federzug für eine präzise Ausrichtung

Asymmetrische Beleuchtung

Berührungsschalter (Ein / Aus) und Dimmer am Leuchtenkopf

- Professionelle LED-Tischleuchte 360° schwenkbar
- Technisch ausgestattet mit 4 POWER LEDs und einer Gesamtleistung von 5,6 W
- Asymmetrische Lichtverteilung durch verbaute Linsen
- Berührungsschalter (Ein / Aus) und Dimmer am Leuchtenkopf
- Automatische Speicherung der ausgewählten Lichtintensität
- Automatische Abschaltfunktion nach 5 Stunden - energiesparend und sicher
- Optimale Ausrichtung durch:
  - 2 verstellbare Arme mit innenliegendem Federzug
  - neig- und drehbaren Leuchtenkopf
  - flexibles Fußgelenk 360° drehbar
- Stabiler Fuß für hohe Standfestigkeit inkl. möbelschonendem Leuchtenboden (Filzboden)
- Anschlusskabel: 1,90 m
- Material: Leuchtenkopf und -fuß aus ABS-Kunststoff, Arm aus Aluminium
- Leuchtmittel sind nicht austauschbar!

unilux
Créateurs de lumière

© UNILUX 2012 geschützt

DELY

A+
130 lm/W

Lichtleistung Stehleuchten in lm (Lumen): **3.200**

Farbtemperatur in Kelvin: **3.000**

Preisklasse Stehleuchten
€€€€

Lebensdauer: **40.000 h**

1 Jahr Garantie

Artikelnummer / Farbe

400050389
schwarz

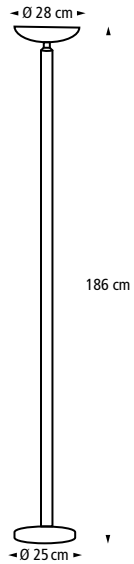

Technische Änderungen vorbehalten.

© UNILUX geschützt

Sehr schlankes Standrohr: Ø 32 mm

Verstellbarer Leuchtenkopf

Intensive Dimmfunktion

Stabiler Fuß

- Zeitlose LED-Stehleuchte mit Dimmfunktion
- Technisch ausgestattet mit einem LED-Modul und einer Gesamtleistung von 24,6 W
- Verstellbares Kopfteil für eine optimale Ausrichtung
- Intensive Dimmfunktion und indirekte Beleuchtung sorgen für eine angenehme Atmosphäre
- Stabiler Standfuß
- Ein- / Ausschalter inkl. Dimmer am Anschlusskabel
- Maxi-Anschlusskabel: 2,40 m
- Material: ABS-Kunststoff, PP, recyceltes Aluminium
- Leuchtmittel sind nicht austauschbar!

unilux
Créateurs de lumière

Lixus

Neu ab 2017

A+
100 lm/W

Lichtleistung Stehleuchten in lm (Lumen): **3.500**

Farbtemperatur in Kelvin: **3.000**

Preisklasse Stehleuchten
€€€€

Lebensdauer: **40.000 h**

1 Jahr Garantie

Artikelnummer / Farbe

400079771
Aluminium / metallgrau

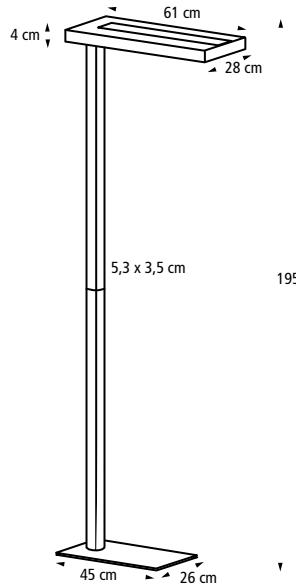

Technische Änderungen vorbehalten.

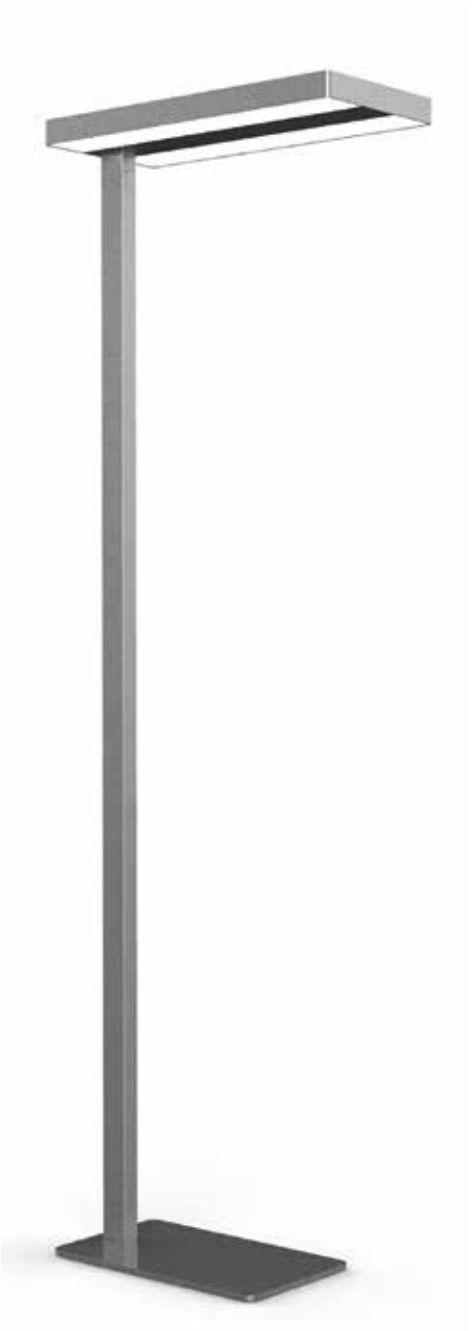

Leuchtenkopf

Extrem flacher Standfuß

- Innovative LED-Stehleuchte im modernen Design
- Technisch ausgestattet mit 3 LED-Modulen und einer Gesamtleistung von 35 W
- 2 LED-Module sorgen für eine direkte und 1 LED-Modul für eine indirekte Beleuchtung, wodurch eine optimale Lichtverteilung ermöglicht wird
- Ein-/Ausschalter inkl. Dimmer am Anschlusskabel ermöglicht die Einstellung der gewünschten Lichtintensität
- Extrem flacher Standfuß gewährleistet einen perfekten Halt und spart Platz
- Maxi-Anschlusskabel: 2,00 m
- Material: recyceltes Aluminium
- Leuchtmittel sind nicht austauschbar!

unilux
Créateurs de lumière

© UNILUX 2016 geschützt

CELL

A++

127 lm/W

Lichtleistung Stehleuchten in lm (Lumen): **4.500**

Farbtemperatur in Kelvin: **3.000**

Preisklasse Stehleuchten

€€€€

Lebensdauer: **40.000 h**

5 Jahre Garantie

Artikelnummer / Farbe

400050388
Aluminium / metallgrau

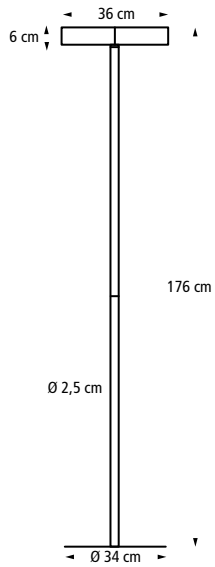

Leuchtenkopf

Intensive Dimmfunktion

Flacher, runder Standfuß

- Leistungsstarke LED-Stehleuchte
- Technisch ausgestattet mit 2 LED-Modulen und einer Gesamtleistung von 36 W
- Beide Module lassen sich flexibel und einzeln nach oben oder unten ausrichten und bieten so die Möglichkeit für direkte oder indirekte Beleuchtung
- Eine intensive Dimmfunktion sorgt zusätzlich für eine angenehme Atmosphäre
- Sehr flacher runder Standfuß gewährleistet einen perfekten Halt und spart Platz
- Ein- / Ausschalter und Dimmer am Standrohr
- Maxi-Anschlusskabel: 2,40 m
- Material: ABS-Kunststoff, Metall und Aluminium
- Leuchtmittel sind nicht austauschbar!

unilux
Créateurs de lumière

Technische Änderungen vorbehalten.

© UNILUX 2013 geschützt

Energiespar-Leuchten

Die Leuchten, die wir unter der Bezeichnung „Energiespar-Leuchte“ anbieten, nutzen sogenannte Kompaktleuchtstofflampen. Ähnlich wie Neonröhren nutzen diese Gas als Leuchtmittel. Die Lichtausbeute ist mit 50 - 87 Lumen pro Watt relativ hoch.

Im Vergleich zur Glühbirne sparen sie bis zu 80 % Energie. Der große Unterschied zu Halogen-Leuchten und Glühbirnen ist die längere Einschaltzeit, bis sie die volle Leuchtkraft erreichen.

Die Lebensdauer der Leuchtmittel liegt bei bis zu 12.000 Betriebsstunden – das entspricht fast 10 Jahren bei ca. 3 ½ Stunden Betrieb pro Tag. Die Leuchtmittel können mit handelsüblichen Ersatzprodukten ausgetauscht werden.

Intelligent gespart

unilux
Créateurs de lumière

SUCCESS

Diesen Artikel gibt es auch als LED-Leuchte – siehe Seite 10

Energiespar-Leuchtmittel E27

- Energiespar-Tischleuchte mit flexiblen Doppelgelenkarmen
- Technisch ausgestattet mit 1 Energiespar-Leuchtmittel (E27) und einer Gesamtleistung von 20 W
- Optimale Ausrichtung durch:
  - 2 einstellbare Doppelgelenkarme inkl. Ausgleichsfedern
  - stabilen unteren Arm mit 3 Metallrohren
  - verstellbaren Leuchtenkopf und drehbares Fußgelenk
- Gute Lichtreflektion aufgrund innen-emailliertem Leuchtenkopf
- Zwei mögliche Befestigungen in der Lieferung enthalten:
  - Tischklemme
  - Standfuß
- Ein- / Ausschalter am Leuchtenkopf
- Anschlusskabel: 1,90 m
- Material: Stahl und Aluminium mit Epoxid beschichtet
- Austauschbares Leuchtmittel

A

57 lm/W

Lichtleistung Tischleuchten in lm (Lumen): **1.135**

Farbtemperatur in Kelvin: **3.000**

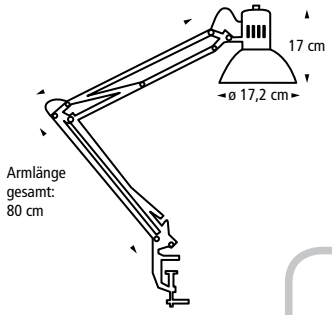

Preisklasse Tischleuchten: **€ €€ €€**

Lebensdauer: **8.000 h**

1 Jahr Garantie

Artikelnummer / Farbe

100340253
Chrom

Alternative Tischklemme

© UNILUX 2015 geschützt

Technische Änderungen vorbehalten.

Energiespar-Leuchtmittel E27

- Energiespar-Tischleuchte mit flexiblen Doppelgelenkarmen
- Technisch ausgestattet mit 1 Energiespar-Leuchtmittel (E27) und einer Gesamtleistung von 12 W
- Optimale Ausrichtung durch:
  - 2 einstellbare Doppelgelenkarme inkl. Ausgleichsfedern
  - stabilen unteren Arm mit 3 Metallrohren
  - verstellbaren Leuchtenkopf und drehbares Fußgelenk
- Gute Lichtreflektion aufgrund innen-emailliertem Leuchtenkopf
- Stabiler Standfuß
- Ein- / Ausschalter am Leuchtenkopf
- Anschlusskabel: 1,90 m
- Material: Stahl und Aluminium mit Epoxid beschichtet
- Austauschbares Leuchtmittel

A

58 lm/W

Lichtleistung Tischleuchten in lm (Lumen): **700**

Farbtemperatur in Kelvin: **3.000**

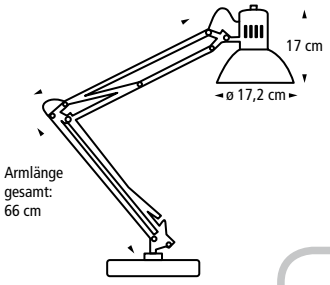

Preisklasse Tischleuchten: **€ €€ €€**

Lebensdauer: **8.000 h**

1 Jahr Garantie

Artikelnummer / Farbe

100340237
schwarz

Stabiler Gelenkarm

© UNILUX 2015 geschützt

SWINGO

A

82 lm/W

Lichtleistung Tischleuchten in lm (Lumen): **900**

Farbtemperatur in Kelvin: **3.000**

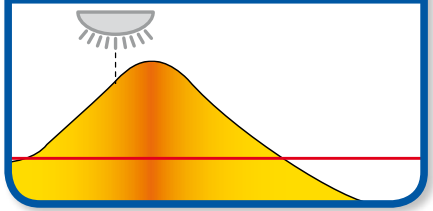

Preisklasse Tischleuchten

€€€€

Lebensdauer: **12.000 h**

3 Jahre Garantie

Artikelnummern / Farben

100340209 schwarz mit Klemme	100340212 schwarz mit Standfuß	100340215 schwarz mit Klemme + Standfuß
100340211 weiß mit Klemme	100340214 weiß mit Standfuß	100340217 weiß mit Klemme + Standfuß

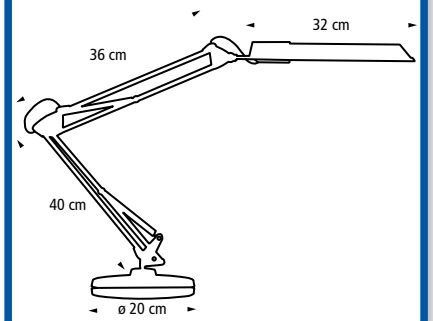

Technische Änderungen vorbehalten.

Mit Sockel oder Klemme erhältlich

Genietete Nylstop-Schraube | **Ausgleichsfeder für leichte Beweglichkeit** | **Stabiler Drehpunkt** | **Mylar-Reflektor für bessere Lichtverteilung**

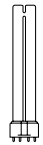

Leuchtstoffröhre 11 W 2G7

- Flexible Energiespar-Tischleuchte mit Mylar-Reflektor
- Technisch ausgestattet mit 1 Energiespar-Leuchtmittel (2G7) und einer Gesamtleistung von 11 W
- Optimale Ausrichtung durch:
  - 2 einstellbare Doppelgelenkarme inkl. Ausgleichsfedern
  - verstellbaren Leuchtenkopf und drehbares Fußgelenk
- Zwei Befestigungsmöglichkeiten wählbar:
  - Universaltischklemme
  - 3 kg schwerer Standfuß garantiert hohe Stabilität und Flexibilität
- Integrierter Mylar-Reflektor im Leuchtenkopf sorgt für eine optimale Lichtverteilung
- Elektronisches Vorschaltgerät verhindert ein Blinken beim Einschalten und erhöht die Lebensdauer des Leuchtmittels
- Ein- / Ausschalter am Leuchtenkopf
- Maxi-Anschlusskabel: 2,15 m
- Material: ABS-Kunststoff, Metall mit Epoxid beschichtet
- Austauschbares Leuchtmittel

unilux
Créateurs de lumière

© UNILUX geschützt - Design : Hasse Larson (Synchrone)

BRIO

- Technisch ausgestattet mit 1 Energiespar-Leuchtmittel (G23) und einer Gesamtleistung von 11 W
- Verstellbarer Leuchtenkopf und absenkbarer Arm
- Integrierter Reflektor im Leuchtenkopf für eine optimale Lichtverteilung
- Solider Leuchtenarm aus glasfaserverstärktem ABS
- Ein- / Ausschalter am Fuß
- Anschlusskabel: 1,95 m
- Material: ABS-Kunststoff, glasfaserverstärkt
- Austauschbares Leuchtmittel
- Ab 2017: effizientere Leuchtstoffröhre (11 W 2G7) und elektronisches Vorschaltgerät (Energieeinsparung bis zu 30 % sowie höhere Lebensdauer der Leuchtstoffröhre bis zu 25 %)

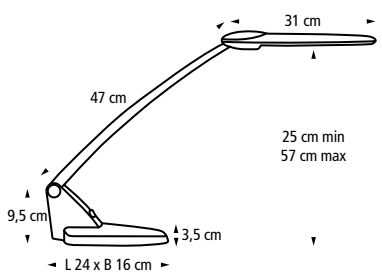

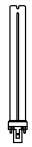

Leuchtstoffröhre
11 W G23

B
82 lm/W

Lichtleistung Tischleuchten in lm (Lumen): **900**

Farbtemperatur in Kelvin: **3.000**

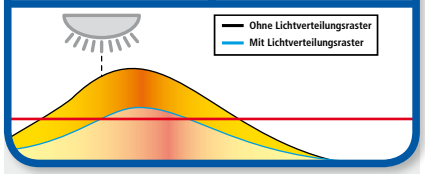

Preisklasse Tischleuchten
€€€€

Lebensdauer: **12.000 h**

3 Jahre Garantie

Artikelnummer / Farbe

100340358
schwarz

Technische Änderungen vorbehalten.

© UNILUX 1995 geschützt – Design : Patrick Noly (Freiberuflicher Designer)

DAUPHIN

Leistungsstärkste Tischleuchte

- Energiespar-Tischleuchte im jungen Design
- Technisch ausgestattet mit 1 Energiespar-Leuchtmittel (E27) und einer Gesamtleistung von 20 W
- Verstellbarer Leuchtenkopf und absenkbarer Arm, Gelenke mit Feststellschrauben
- Langer Leuchtenarm aus Alumium mit Ausgleichsfeder im Fuß zur leichten Verstellung
- Integrierter Mylar-Reflektor im Leuchtenkopf für eine optimale Lichtverteilung
- Ein- / Ausschalter am Anschlusskabel
- Maxi-Anschlusskabel: 2,30 m
- Material: ABS-Kunststoff, Aluminium mit Epoxid beschichtet, Metalllackierung
- Austauschbares Leuchtmittel

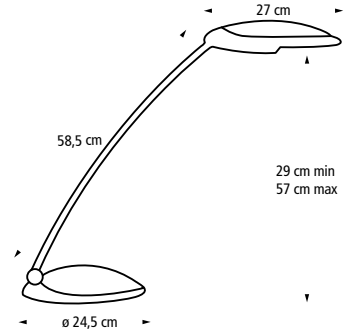

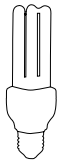

Energiespar-Leuchtmittel
20 W E27

A
58 lm/W

Lichtleistung Tischleuchten in lm (Lumen): **1.160**

Farbtemperatur in Kelvin: **3.000**

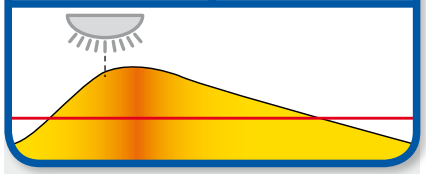

Preisklasse Tischleuchten
€€€€

Lebensdauer: **6.000 h**

3 Jahre Garantie

Artikelnummer / Farbe

100340390
metallgrau / schwarz

© UNILUX 2002 geschützt – Design : Robert Dezes (Artefac)

ORIGIN

Teil des ORIGIN-Sortiments | Niedriger Stromverbrauch

A

82 lm/W

Lichtleistung Tischleuchten in lm (Lumen): **900**

Farbtemperatur in Kelvin: **3.000**

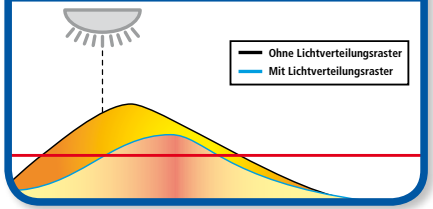

Preisklasse Tischleuchten

€€€€

Lebensdauer: **12.000 h**

3 Jahre Garantie

Artikelnummer / Farbe

100340368
schwarz

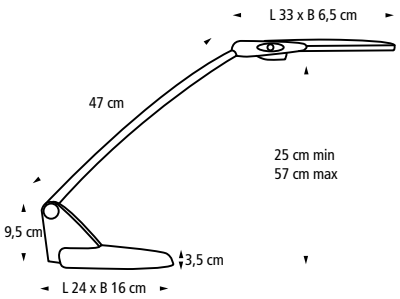

ORIGIN-SORTIMENT 96% Aus recycelbaren Materialien

Leuchtstoffröhre
11 W 2G7

- Energiespar-Tischleuchte aus 96 % recycelten Materialien
- Technisch ausgestattet mit 1 Energiespar-Leuchtmittel (2G7) und einer Gesamtleistung von 11 W
- Integriertes elektronisches Vorschaltgerät verhindert ein Blinken beim Einschalten und erhöht die Lebensdauer des Leuchtmittels
- Verstellbarer Leuchtenkopf und absenkbarer Arm
- Integrierter Reflektor im Leuchtenkopf für eine optimale Lichtverteilung
- Ein- / Ausschalter am Leuchtenkopf
- Anschlusskabel: 1,95 m
- Austauschbares Leuchtmittel

ORIGIN

Technische Änderungen vorbehalten.

© UNILUX 2009 geschützt – Design : Patrick Noly (Freiberuflicher Designer) / Christian Sturtzer

EXTREMO

A

82 lm/W

Lichtleistung Tischleuchten in lm (Lumen): **900**

Farbtemperatur in Kelvin: **3.000**

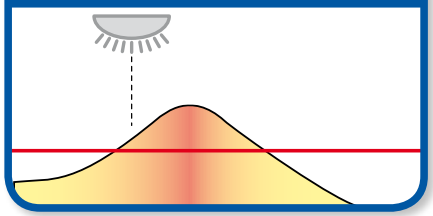

Preisklasse Tischleuchten

€€€€

Lebensdauer: **12.000 h**

3 Jahre Garantie

Artikelnummer / Farbe

100340420
schwarz

- Energiespar-Tischleuchte für alle Extreme
- Technisch ausgestattet mit 1 Energiespar-Leuchtmittel (2G7) und einer Gesamtleistung von 11 W
- Optimale Ausrichtung durch:
  - sehr flexibles und biegsames Kopfgelenk
  - robusten und neigbaren Leuchtenarm
  - stabilen Fuß für hohe Standfestigkeit inkl. möbelschonendem Gummipuffer
- Integriertes Lichtverteilungsraster im Leuchtenkopf sorgt für eine blendfreie und zugleich optimale Lichtverteilung
- Ein- / Ausschalter am Leuchtenfuß
- Ein integriertes elektronisches Vorschaltgerät verhindert ein Blinken beim Einschalten und erhöht die Lebensdauer des Leuchtmittels
- Maxi-Anschlusskabel: 2,20 m
- Material: ABS-Kunststoff, Stahl, flexibles Gelenk aus Kautschuk
- Austauschbares Leuchtmittel

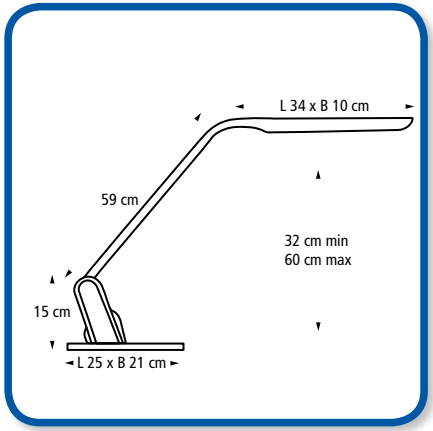

Technische Änderungen vorbehalten.

Blendfreie und zugleich optimale Ausleuchtung durch Lichtverteilungsraster

Leuchtstoffröhre
11 W 2G7

unilux
Créateurs de lumière

© UNILUX 2010 geschützt – Design : Patrick Jouffret (360 Design)

Duo

Speziell für den EDV-Arbeitsplatz entwickelt

A

67 lm/W

Lichtleistung Tischleuchten in lm (Lumen): **1.200**

Farbtemperatur in Kelvin: **3.000**

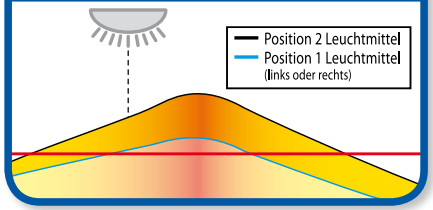

Preisklasse Tischleuchten

€€€€

Lebensdauer: **12.000 h**

3 Jahre Garantie

Artikelnummer / Farbe

100340376
schwarz

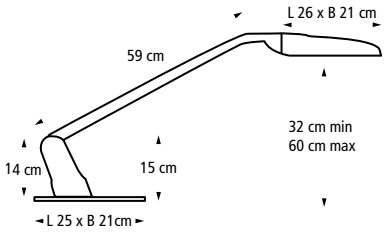

Technische Änderungen vorbehalten.

Anti-Reflex Lichtverteilungs-raster

Asymmetrische Beleuchtung: ideal für Bildschirmarbeiten

Kopf in alle Richtungen beweglich

Fuß um 90° schwenkbar

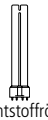

Leuchtstoffröhre
9 W 2G7

- Professionelle Energiespar-Tischleuchte
- Technisch ausgestattet mit 2 Energiespar-Leuchtmitteln (2G7) und einer Gesamtleistung von 18 W
- Variabel einschaltbare Leuchtmittel:
  - 1 aktives Leuchtmittel ist ideal für Bildschirmarbeiten (9 W)
  - 2 aktive Leuchtmittel für Schreibtischarbeiten (18 W)
  - 18 W gleichen einer Lichtleistung (Glühbirne) von ca. 100 W
- Optimale Ausrichtung durch:
  - sehr flexibles und biegsames Kopfgelenk
  - robusten und neigbaren Leuchtenarm
  - stabilen Fuß für hohe Standfestigkeit inkl. möbelschonendem Gummipuffer
- Integriertes Lichtverteilungsraster im Leuchtenkopf sorgt für eine asymmetrische und zugleich optimale Lichtverteilung
- Ein- / Ausschalter am Fuß. Positionsschalter am Leuchtenkopf
- Anschlusskabel: 1,95 m
- Material: ABS-Kunststoff, Stahl, Aluminium, flexible Gelenke aus Kautschuk
- Austauschbares Leuchtmittel

unilux
Créateurs de lumière

© UNILUX 1995 geschützt – Design : Patrick Noly (Freiberuflicher Designer)

Varialux & Variaglass

6-fach Energie sparen bei längerer Lebensdauer
im Vergleich zu herkömmlichen Halogen-Stehleuchten (300 W)

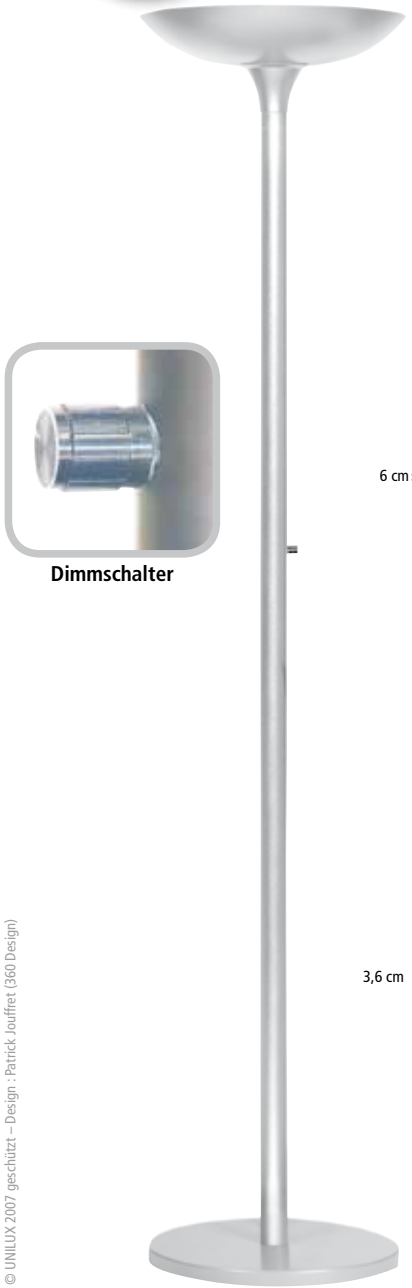

Dimmschalter

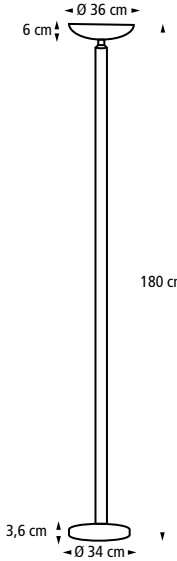

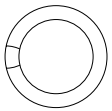

Energiespar-Leuchtstoffring 65 W G10Q

Varialux

- Energiespar-Stehleuchte für eine indirekte Beleuchtung
- Technisch ausgestattet mit 1 Energiespar-Leuchtstoffring (G10Q) und einer Gesamtleistung von 65 W inkl. eines Vorschaltgerätes
- Intensive Dimmfunktion für eine angenehme Atmosphäre
- Ein- / Ausschalter sowie Dimmer befinden sich am Standrohr
- Stabiler Standfuß (6 kg) gewährleistet einen optimalen Halt
- Indirekte Beleuchtung durch beschichtete Stahl-Leuchtenschale
- Keine Hitzefreisetzung und somit keine Brand- und Verbrennungsgefahr
- Maxi-Anschlusskabel: 2,40 m
- Material: Stahl mit Epoxid beschichtet
- Austauschbares Leuchtmittel

A
74 lm/W

Lichtleistung Stehleuchten in lm (Lumen): **4.800**

Farbtemperatur in Kelvin: **4.000**

Preisklasse Stehleuchten
€ € € €

Lebensdauer: **10.000 h**

3 Jahre Garantie

Artikelnummer / Farbe
100340599
metallgrau

© UNILUX 2007 geschützt – Design : Patrick Jouffret (360 Design)

Technische Änderungen vorbehalten.

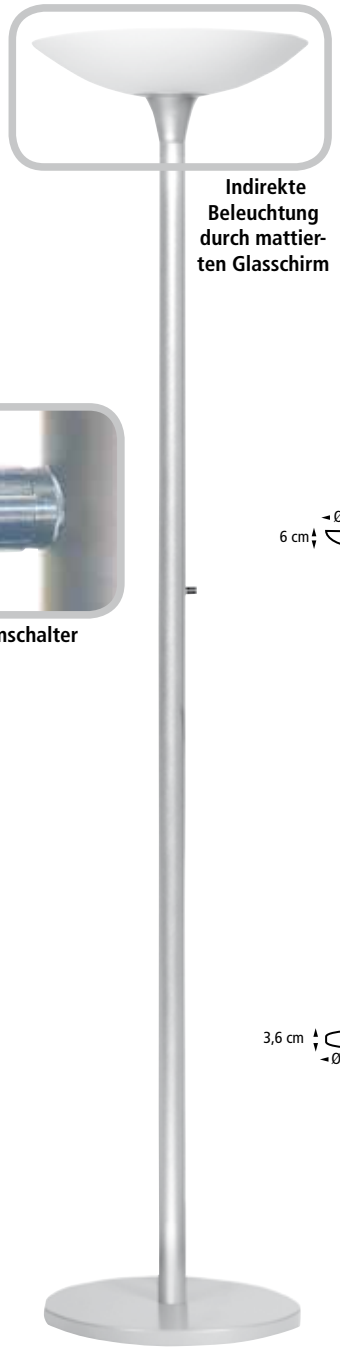

Indirekte Beleuchtung durch mattierten Glasschirm

Dimmschalter

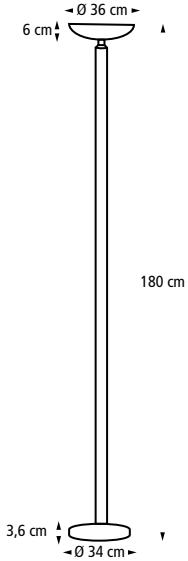

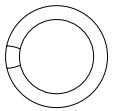

Energiespar-Leuchtstoffring 65 W G10Q

Variaglass

- Energiespar-Stehleuchte für eine direkte und indirekte Beleuchtung
- Technisch ausgestattet mit 1 Energiespar-Leuchtstoffring (G10Q) und einer Gesamtleistung von 65 W inkl. eines Vorschaltgerätes
- Intensive Dimmfunktion für eine angenehme Atmosphäre
- Ein- / Ausschalter sowie Dimmer befinden sich am Standrohr
- Stabiler Standfuß (6 kg) gewährleistet einen optimalen Halt
- Direkte und indirekte Beleuchtung durch mattierten Glasschirm
- Keine Hitzefreisetzung und somit keine Brand- und Verbrennungsgefahr
- Maxi-Anschlusskabel: 2,40 m
- Material: Stahl mit Epoxid beschichtet, Glas
- Austauschbares Leuchtmittel

A
74 lm/W

Lichtleistung Stehleuchten in lm (Lumen): **4.800**

Farbtemperatur in Kelvin: **4.000**

Preisklasse Stehleuchten
€ € € €

Lebensdauer: **10.000 h**

3 Jahre Garantie

Artikelnummer / Farbe
100340602
metallgrau

© UNILUX 2007 geschützt – Design : Patrick Jouffret (360 Design)

EVIDENCE

NEU AB 2016
Die intelligente Stehleuchte

A
87 lm/W

Lichtleistung Stehleuchten in lm (Lumen): **2 x 4.800**

Farbtemperatur in Kelvin: **3.000**

Preisklasse Stehleuchten
€€€€

Lebensdauer: **10.000 h**

3 Jahre Garantie

Artikelnummer / Farbe
100340584
metallgrau

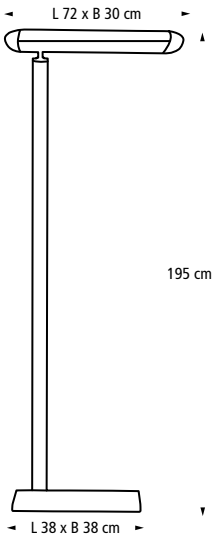

Technische Änderungen vorbehalten.

Nicht blendende, direkte und indirekte Beleuchtung

Leuchtenkopf um 180° schwenkbar

Schalter und Sensor am Leuchtenkopf

Extrem flacher Standfuß

OSRAM

15 Min.

Präsenzerkennung mit automatischer Abschaltfunktion nach 15 Min.

Leuchtstoffröhre
55 W 2G11

- Intelligente Energiespar-Stehleuchte der neuesten Generation
- Technisch ausgestattet mit dem OSRAM DALI-Lichtmanagementsystem und zwei Energiespar-Leuchtmitteln (2G11) mit einer Gesamtleistung von 110 W
- NEU: Automatische Lichteinstellung je nach Tageslicht inkl. Präsenzerkennung mit automatischer Abschaltfunktion nach 15 Min. Manuelle Einstellung ist ebenfalls möglich
- Blendungsfreie direkte und indirekte Beleuchtung durch das Lochraster im Leuchtenkopf
- Leuchtenkopf um 180° schwenkbar
- Polierte Alureflektoren zur besseren Lichtwiedergabe
- Der extrem flache Standfuß gewährleistet einen perfekten Halt und spart Platz
- Keine Hitzefreisetzung und somit keine Brand- und Verbrennungsgefahr
- Maxi-Anschlusskabel: 2,00 m
- Material: ABS-Kunststoff, Stahl, Aluminium
- Austauschbares Leuchtmittel

unilux
Créateurs de lumière

© UNILUX 2004 geschützt – Design : Christian Stutzer (Axéna)

Halogen-Leuchten

Halogen-Leuchten nutzen Halogen-Gase, die durch Strom zum Leuchten gebracht werden. Die Leuchtmittel sind klein und kompakt und können in verschiedensten Ausführungen hergestellt werden. Die Lichtausbeute ist mit ca. 25 Lumen pro Watt relativ niedrig.

Im Vergleich zur Glühbirne sparen sie ca. 25 % Energie. Das Aussehen und die Farben von Objekten werden unter Halogen sehr naturgetreu wiedergegeben und die Leuchtmittel starten direkt beim Anschalten.

Die Lebensdauer der Leuchtmittel liegt bei bis zu 2.000 - 4.000 Betriebsstunden. Die Leuchtmittel können mit handelsüblichen Ersatzprodukten ausgetauscht werden.

unilux
Créateurs de lumière

JOKER

Touch System Berührungsschalter

Die schwarze Leuchte wird mit 3 Sätzen Zierknöpfen geliefert (blau, rot, schwarz)

- Klassiker unter den Halogen-Tischleuchten
- Technisch ausgestattet mit 1 Halogen-Leuchtmittel (GY6.35) und einer Gesamtleistung von 35 W
- Beweglicher Leuchtenkopf und höhenverstellbarer Arm von 25 bis 54 cm
- Berührungsschalter am Leuchtenfuß
- Lichtintensität wahlweise 70 % oder 100 %
- Halogen-Birne mit Niederspannung 12 V
- Anschlusskabel: 1,90 m
- Material: Stahl, Aluminium mit Epoxid beschichtet
- Austauschbares Leuchtmittel

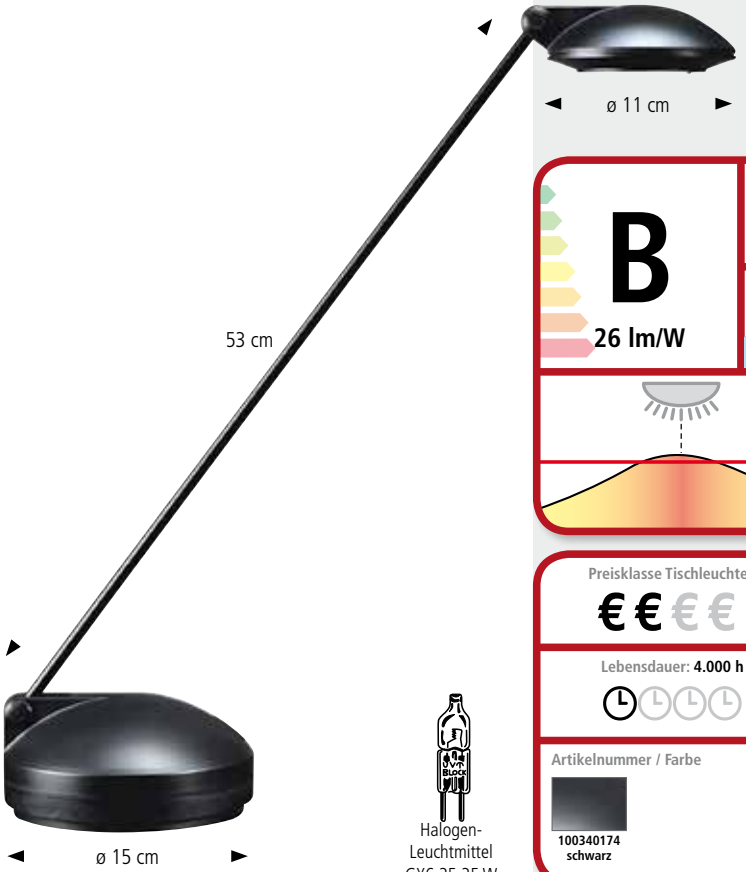

Halogen-Leuchtmittel GY6.35 35 W

B

26 lm/W

Lichtleistung Tischleuchten in lm (Lumen): **900**

Farbtemperatur in Kelvin: **2.900**

Preisklasse Tischleuchten **€€**€€

Lebensdauer: **4.000 h**

2 Jahre Garantie

Artikelnummer / Farbe

100340174 schwarz

Technische Änderungen vorbehalten.

© UNILUX 1994 geschützt – Design Joker : Patrick Noly (Freiberuflicher Designer)

© UNILUX 2015 geschützt

FIRST

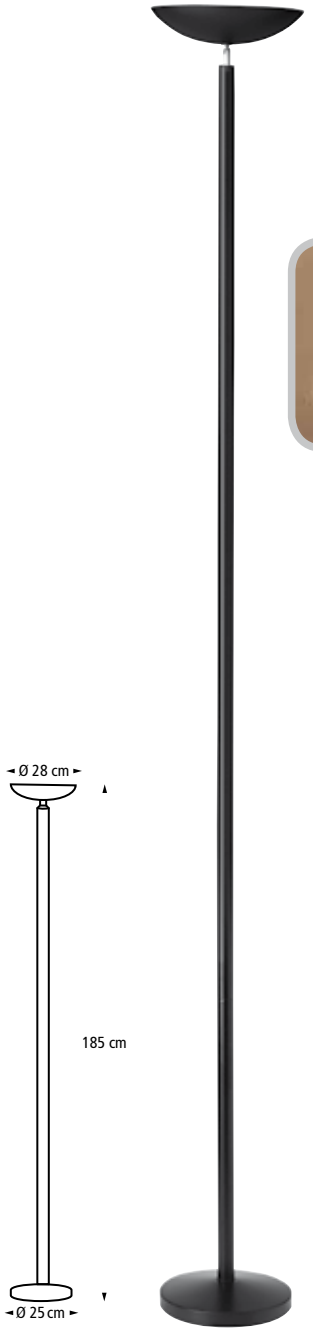

Intensive Dimmfunktion

- Klassiker unter den Halogen-Stehleuchten
- Technisch ausgestattet mit 1 Halogen-Brenner (R7S) und einer Gesamtleistung von max. 230 W
- Intensive Dimmfunktion und indirekte Beleuchtung sorgen für eine angenehme Atmosphäre
- Verstellbares Kopfteil für eine optimale Ausrichtung
- Aluminium Reflektor für eine gute Lichtwiedergabe
- Stabiler Standfuß
- Ein- / Ausschalter inkl. Dimmer am Anschlusskabel
- Anschlusskabel: 1,80 m
- Material: Stahl mit Epoxid beschichtet
- Austauschbares Leuchtmittel

Halogen-Stab R7S 500 W

C

22 lm/W

Lichtleistung Stehleuchten in lm (Lumen): **5.060**

Farbtemperatur in Kelvin: **2.900**

Preisklasse Stehleuchten **€**€€€

Lebensdauer: **2.000 h**

1 Jahre Garantie

Artikelnummer / Farbe

100340557 schwarz

Technik-Leuchten

Die Technik-Leuchten wurden von unseren Experten für den lichtintensiven Einsatz an Spezial-Arbeitsplätzen entwickelt. Neben den Zusatzfunktionen, wie Vergrößerung durch eingebaute Lupen, haben wir besonders auf die extrem flexible und präzise Verstellbarkeit der Leuchten geachtet. So kann der Arbeitsplatz – egal für welchen Einsatz – ideal ausgeleuchtet werden.

Ideal ausgeleuchtet

unilux
Créateurs de lumière

Zoom

A
82 lm/W

Lichtleistung Technik-Leuchten in lm (Lumen): **1.800**

Farbtemperatur in Kelvin: **6.400**

Preisklasse Technik-Leuchten
€ € € €

Lebensdauer: **8.000 h**

1 Jahr Garantie

Artikelnummer / Farbe

100340267
weiß

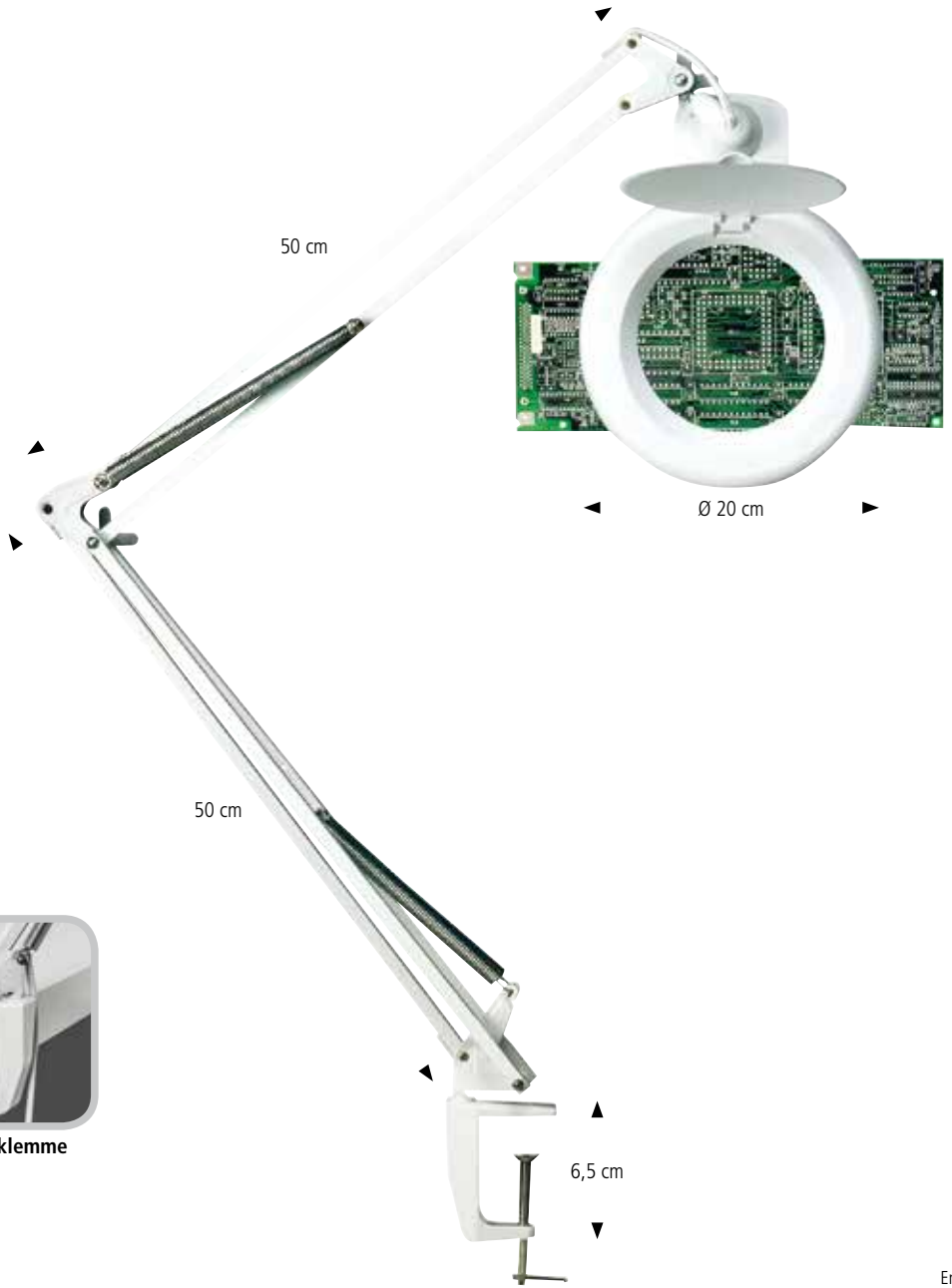

- Leistungsstarke Lupenleuchte
- Technisch ausgestattet mit 1 Energiespar-Leuchtstoffring (G10Q) und einer Gesamtleistung von 22 W inkl. eines integrierten Vorschaltgerätes
- Optimale Ausrichtung und Beweglichkeit durch:
  - 2 einstellbare Doppelgelenkarme
  - verstellbaren Leuchtenkopf und drehbares Fußgelenk
- Ø Linse 10,5 cm für 3 Dioptrien
- Stabile Tischbefestigung dank Universalklemme (Klemmweite 6,5 cm)
- Ein- / Ausschalter am Leuchtenkopf
- Anschlusskabel: 1,60 m
- Material: Stahl und Aluminium weiß mit Epoxid beschichtet, ABS-Kunststoff
- Austauschbares Leuchtmittel

Leuchtstoffring für die Beleuchtung **Universalklemme**

Energiespar-Leuchtstoffring 22 WG10Q

unilux
Créateurs de lumière

© UNILUX 1995 geschützt - Design : Patrick Noly (Freiberuflicher Designer)

Technische Änderungen vorbehalten.

TECHNIC

Optimale Beleuchtung für breite Arbeitsflächen

A+
83 lm/W

Lichtleistung Technik-Leuchten in lm (Lumen): **3.700**

Farbtemperatur in Kelvin: **6.400**

Preisklasse Technik-Leuchten
€€€€

Lebensdauer: **12.000 h**

1 Jahr Garantie

Artikelnummer / Farbe

100341066
weiß mit Klemme

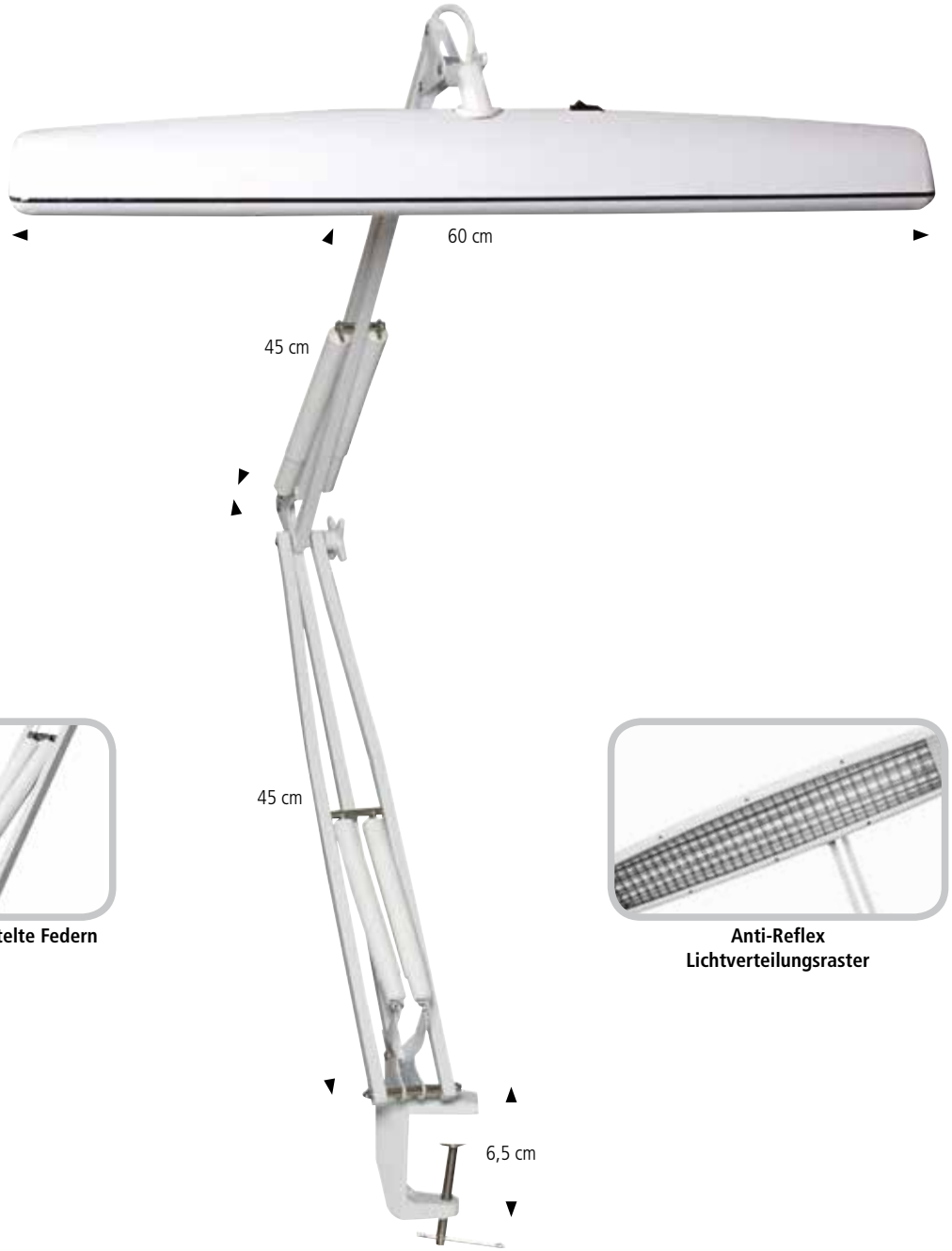

Universalklemme

Ummantelte Federn

Anti-Reflex Lichtverteilungsraster

Leuchtstoffröhre
14 W T5G5

- Leistungsstarke Arbeitsflächenleuchte
- Technisch ausgestattet mit 3 Energiespar-Leuchtstoffröhren (T5G5) und einer Gesamtleistung von 42 W inkl. eines integrierten Vorschaltgerätes
- Stabilität und Beweglichkeit durch:
  - 2 präzise einstellbare Doppelfedergelenkarme
  - stabilen und 90 cm langen Arm
  - flexiblen Leuchtenkopf und drehbares Fußgelenk
- Integriertes Anti-Reflex-Lichtverteilungsraster im Leuchtenkopf sorgt für eine optimale Lichtverteilung
- Abmessung Leuchtenkopf B 60 x T 10 x H 7 cm
- Stabile Tischbefestigung dank Universalklemme (Klemmweite 6,5 cm)
- Ein- / Ausschalter am Leuchtenkopf
- Anschlusskabel: 1,50 m
- Material: Stahl und Aluminium weiß mit Epoxid beschichtet, ABS-Kunststoff
- Austauschbares Leuchtmittel

unilux
Créateurs de lumière

© UNILUX 2010 geschützt

Technische Änderungen vorbehalten.

Büroaccessoires

Wir bieten Ihnen nicht nur Leuchten für jeden Einsatzzweck. Für die perfekte Einrichtung Ihres Büros finden Sie in diesem Kapitel Wanduhren, Garderobenständer, Kleiderbügel und Fußstützen.

In Ihrem Arbeitsalltag helfen Ihnen besonders unsere innovativen Fußstützen. Sie entlasten und verhindern eine Ermüdung der Beine. Die Wichtigkeit dieser ergonomischen Arbeitshaltung wird seit 1993 in den EU-Arbeitsplatz-Richtlinien extra betont.

Perfekt eingerichtet

unilux
Créateurs de lumière

Aria

- Moderne Wanduhr
- Doppelte Stundenmarkierung:
  1 h - 12 h in schwarz
  13 h - 00 h in rot
- Mit Sekundenzeiger
- Material: ABS-Kunststoff
- Batteriebetrieb: 1x AA (LR6)
  1,5 Volt (nicht im Lieferumfang)
- Durchmesser: 30,5 cm

Artikel-nummer / Farbe
400014622
weiß

2 Jahre Garantie

© UNILUX geschützt

Origin

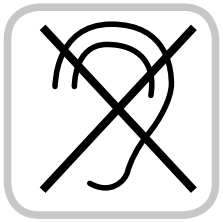

Geräuschlos

- Wanduhr aus 60 % recycelten Materialien
- Geräuschloses Uhrwerk
- Mit Sekundenzeiger
- Material: recycelter Kunststoff
- Batteriebetrieb: 1x AA (LR6)
  1,5 Volt (nicht im Lieferumfang)
- Durchmesser: 25,5 cm

ORIGIN-SORTIMENT 60% Aus recycelbaren Materialien

Artikel-nummer / Farbe
400021376
schwarz

2 Jahre Garantie

© UNILUX geschützt

ORIGIN

Tempus

Funkgesteuert

- Funkuhr mit integriertem Thermometer
- Mögliche Funktionsein-schränkungen bei Verwendung in Gebäuden mit Metallstruktur. Das Anbringen in Fensternähe wird empfohlen
- Material: ABS-Kunststoff
- Batteriebetrieb: 1x AA (LR6)
  1,5 Volt (nicht im Lieferumfang)
- Durchmesser: 30,5 cm

Artikel-nummer / Farbe
100340847
metallgrau

2 Jahre Garantie

© UNILUX geschützt

unilux
Créateurs de lumière

INSTINCT

DST-Funktion

- Quartzuhr mit digitaler Auswahlanzeige von: Monat / Tag, Stunde / Minute oder Tag / Datum
- Mit DST-Funktion (automatische Umstellung auf Sommerzeit oder Winterzeit)
- Mit Sekundenzeiger
- Material: ABS-Kunststoff
- Batteriebetrieb: 1x AA (LR6) 1,5 Volt (nicht im Lieferumfang)
- Durchmesser: 31 cm

Artikel-nummer / Farbe

100340853
metallgrau

2 Jahre Garantie

© UNILUX geschützt

WAVE

Funkgesteuert

- Funkuhr im klassischen Design
- Mit Sekundenzeiger
- Mögliche Funktionseinschränkungen bei Verwendung in Gebäuden mit Metallstruktur. Das Anbringen in Fensternähe wird empfohlen
- Material: ABS-Kunststoff
- Batteriebetrieb: 1x AA (LR6) 1,5 Volt (nicht im Lieferumfang)
- Durchmesser: 30,5 cm

Artikelnummern / Farben:

100340854
metallgrau

100340855
schwarz

2 Jahre Garantie

© UNILUX geschützt

unilux
Créateurs de lumière

Maxi

Funkgesteuert

- Große Funkuhr mit Sekundenzeiger
- Ideal für Großraumbüros
- Aus 130 m Entfernung zu erkennen
- Material: Stahl und Kunststoff
- Mögliche Funktionseinschränkungen bei Verwendung in Gebäuden mit Metallstruktur. Das Anbringen in Fensternähe wird empfohlen
- Batteriebetrieb: 1x AA (LR6) 1,5 Volt (nicht im Lieferumfang)
- Durchmesser: 40 cm

Artikel-nummer / Farbe

100340859
metallgrau

2 Jahre Garantie

© UNILUX geschützt

Mega

Funkgesteuert

- Extragroße Funkwanduhr, schwarz mit roten Zeigern und weißen Zahlen, ohne Schutzglas
- Ideal für Großraumbüros und weite Distanzen
- Aus 200 m Entfernung zu erkennen
- Material: Holz
- Mögliche Funktionseinschränkungen bei Verwendung in Gebäuden mit Metallstruktur. Das Anbringen in Fensternähe wird empfohlen
- Batteriebetrieb: 1x AA(LR6) 1,5 Volt (nicht im Lieferumfang)
- Durchmesser: 60 cm

Artikel-nummer / Farbe

400031697
schwarz

2 Jahre Garantie

© UNILUX geschützt

unilux
Créateurs de lumière

- Solider, stabiler Garderobenständer in schöner Ausführung
- Mit drehbarem Hakenkranz zur besseren Aufnahme der Kleidung
- 8 versetzt angebrachte, runde Haken, versehen mit einem rutschfesten Band zur besseren Haftung der Kleidung
- Haken aus einem Guss und somit robust und unverformbar
- Ausgestattet mit einem in der Höhe verstellbaren Schirmständer für 9 Schirme und einer Tropfschale
- Sehr stabiler Standfuß mit einem Durchmesser von 34 cm und einem Gewicht von 6 kg
- Material:
  - Standrohr aus Stahl mit Epoxid beschichtet, Stärke: 1,25 mm
  - Haken aus ABS, Schirmständer aus Polypropylen
- Abmessungen:
  - Höhe: 175 cm
  - Standrohr: Ø 5 cm
  - Standfuß: Ø 34 cm
- In einer Packung geliefert
- In zwei Farbvarianten verfügbar

Artikelnummern / Farben

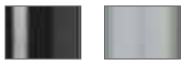

100340694
schwarz

100340698
metallgrau

5 Jahre Garantie

unilux
Créateurs de lumière

© UNILUX 1993 geschützt – Design : Patrick Noly (Freiberuflicher Designer)

Cypres

- Design-Garderobenständer mit formschönen Haken
- Mit drehbarem Hakenkranz zur besseren Aufnahme der Kleidung
- 8 robuste, versetzt angebrachte Aluminium-Haken mit 24 Hängemöglichkeiten der Kleidung
- Ausgestattet mit einem höhenverstellbaren Schirmständer für 9 Schirme und einer Tropfschale
- Hervorragende Stabilität durch den 6 kg schweren Standfuß
- Material:
  - Standfuß aus Stahl mit schwarzer Epoxy-Beschichtung
  - Standrohr aus Stahl mit schwarzem oder metallgrauem Epoxid beschichtet
  - Haken aus Aluminium
  - Schirmständer aus PP
- Abmessungen:
  - Höhe: 170 cm
  - Standrohr: Ø 3,5 cm
  - Standfuß: Ø 34 cm
- In einer Packung geliefert
- In zwei Farbvarianten verfügbar

Artikelnummern / Farben

100340640 metallgrau / Aluminium	100340639 schwarz / Aluminium

10 Jahre Garantie

unilux
Créateurs de lumière

© UNILUX 2007 geschützt - Designer : Patrick Jouffret (360 Design)

Hakéa

- Garderobenständer mit drehbarem Hakenkranz und 12 Kleiderhaken
- Verchromte Plastikkugeln als Haken, versehen mit einem rutschfesten Band zur besseren Haftung der Kleidung
- Robuste Kugeln garantieren den perfekten Halt der Kleidung
- Ausgestattet mit einem höhenverstellbaren Schirmständer für bis zu 9 Schirme inkl. einer Tropfschale
- Hervorragende Stabilität durch den 5 kg Standfuß
- Material:
  - Standrohr aus verchromtem Stahl
  - Standfuß und Haken aus Stahl mit Epoxid beschichtet
  - Kugeln aus verchromtem ABS
  - Schirmständer aus Polypropylen
- Abmessungen:
  - Höhe: 176 cm
  - Standrohr: Ø 3,5 cm
  - Standfuß: Ø 34 cm
- In einer Packung geliefert

Artikelnummer / Farbe

100340617
Chrom

10 Jahre Garantie

© UNILUX geschützt - Design : Hasse Larson (Synchrone)

Klassik / Woody

© UNILUX 2015 geschützt

Klassik

- Klassischer Kunststoffbügel aus hochwertigem ABS-Material
- Inklusive einer Querstrebe und kleinen funktionellen Haken
- Bügel 360° drehbar
- Abmessungen: B 45 x H 16 cm
- Verpackungseinheit 20 Stück

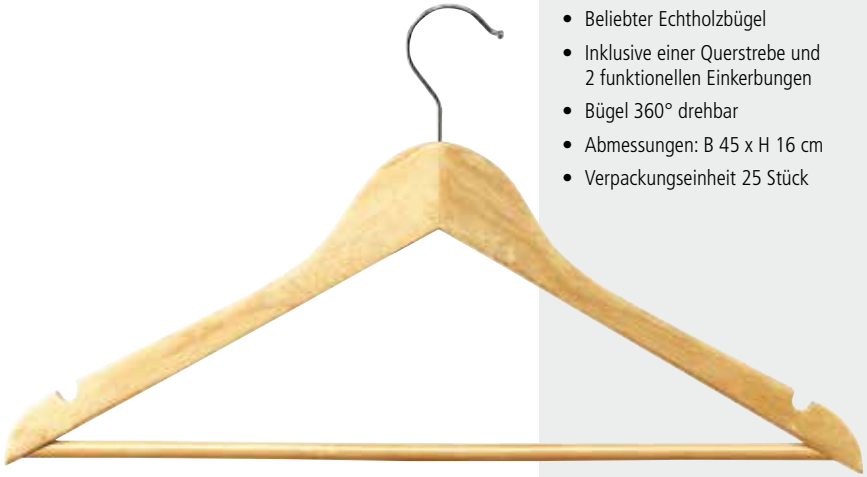

© UNILUX 2015 geschützt

Woody

- Beliebter Echtholzbügel
- Inklusive einer Querstrebe und 2 funktionellen Einkerbungen
- Bügel 360° drehbar
- Abmessungen: B 45 x H 16 cm
- Verpackungseinheit 25 Stück

Artikelnummern / Farben

100340719
schwarz

100340720
naturfarben

NYMPHEA

Fußstützen entlasten die Beine und sorgen somit für eine ergonomische Arbeitshaltung

3 Höhen einstellbar

Wipp- / Schaukelfunktion dient als Bewegungstrainer

- Alleskönner unter den Fußstützen
- Die ergonomische Fußstütze wurde in Zusammenarbeit mit Arbeitsmedizinern entworfen
- Flexible und stufenlose Einstellung des Neigungswinkels (0° - 20°)
- Besonders die stufenlose Einstellung ermöglicht eine Wipp- / Schaukelfunktion und dient somit als Bewegungstrainer
- Höhenverstellbar in 3 Stufen (8 - 20 cm)
- Rutschfeste Trittfläche mit Gummipuffern
- Rahmen aus stabilem ABS Kunststoff
- Perfekter Stand durch rutschfeste Gummipuffer auf der Unterseite
- Abmessungen : L 42 x B 32 cm

Artikelnummer / Farbe	
100340822 grau / anthrazit	**10 Jahre Garantie**

© UNILUX geschützt - Design Christian Stutzer (Axéna)

unilux
Créateurs de lumière

ORIGIN

ORIGIN-SORTIMENT 83% Aus recycelbaren Materialien

- Fußstütze aus 83 % recycelten Materialien
- Fußauflage mit Massagekugeln aus Kunststoff
- Leicht einstellbare Neigungswinkel (10°, 15°, 20°) ermöglichen eine individuelle Höheneinstellung
- Sicherer Stand durch rutschfeste Gummipuffer
- Entspricht ISO 9241-5
- Abmessungen L 45 cm x B 35 cm

Einstellbarer Neigungswinkel

Artikelnummer / Farbe	
100340819 schwarz	**10 Jahre Garantie**

ORIGIN

© UNILUX geschützt - Design : Patrick Noly (Freiberuflicher Designer)

CONFORT

- Stabile Fußstütze mit Massagefunktion
- Weiche Massagekugeln sorgen für eine angenehme Massage während der Arbeitszeit
- Fußauflage aus Weich-PVC
  - Antiallergisch
  - Rutschfest
  - Abnehmbar, ideal zur Reinigung
- Rahmen aus stabilem ABS-Kunststoff
- Fester Stand durch rutschfeste Gummipuffer
- Neigungswinkel von 20°
- Abmessungen : L 45 x H 12 x B 30 cm

Artikelnummer / Farbe	
100340817 schwarz	**10 Jahre Garantie**

unilux
Créateurs de lumière

© UNILUX geschützt - Design : Patrick Noly (Freiberuflicher Designer)

Chocolate

Höhe und Winkel verstellbar

- Die Fußstütze wurde in Zusammenarbeit mit Arbeitsmedizinern entworfen. Dank eines Drehungssystems kann man die Höhe und den Winkel verstellen. Dies ermöglicht eine optimale Körperhaltung und verhindert dadurch eine Ermüdung und Überanstrengung der Beine.
- Schnell und einfach mit den Füßen verstellbar
- Entspricht ISO 9241-5
- Rutschfeste Fußauflagefläche
- Rahmen aus stabilem ABS Kunststoff, rutschfeste Trittfläche aus PVC
- Abmessungen: 42 x 32 cm
- Höhe von 10 bis 16 cm (Winkel 0° bis 25°)

Artikelnummer / Farbe

100340816
anthrazit

10 Jahre Garantie

unilux
Créateurs de lumière

© UNILUX geschützt - Design Patrick Jouffret (360 Design)

Produkt- und Artikelnummern-Index

Produkte

Accueil 40
Aria 37
Brio 25
Büroaccessoires 36 - 45
Cell 21
Chocolate 45
Confort 44
Cypres 41
Dauphin 25
Dely 19
Disc 12
Duo 28
Energiespar-Leuchten 22 - 30
Evidence 30
Extremo 27
First 32
Folia 13
Fußstützen 43 - 45
Garderobenständer 40 - 42
Hakéa 42
Halogen-Leuchten 31 - 32
Illusio 14
Infinity 17
Instinct 38
Joker 32
Joker LED 2.0 11
Klassik 42
Kleiderbügel 42
LED-Leuchten 7 - 21
Lixus 20
Magic 18
Mambo LED 8
Maxi 39
Mega 39
Nao 9
Nymphea 43
Origin (Tischleuchte) 26
Origin (Wanduhr) 37
Origin (Fußstütze) 44
Sensation 16
Senza 15
Stehleuchten 19, 20, 21, 29, 30, 32
Success (LED-Leuchte) 10
Success (Energiespar-Leuchte) 23
Swingo 24
Technic 35
Technik-Leuchten 33 - 35
Tempus 37
Tischleuchten 8 - 18, 23 - 28, 32, 34, 35
Ulva 9
Variaglass 29
Varialux 29
Wanduhren 37 - 39
Wave 38
Woody 42
Zoom 34

Artikelnummern

100340174 32
100340209 24
100340211 24
100340212 24
100340214 24
100340215 24
100340217 24
100340237 23
100340253 23
100340267 34
100340358 25
100340368 26
100340376 28
100340390 25
100340400 9
100340401 15
100340420 27
100340421 12
100340438 13
100340448 17
100340449 16
100340557 32
100340584 30
100340599 29
100340602 29
100340617 42
100340639 41
100340640 41
100340694 40
100340698 40
100340719 42
100340720 42
100340816 45
100340817 44
100340819 44
100340822 43
100340847 37
100340853 38
100340854 38
100340855 38
100340859 39
100341066 35
400012753 9
400014622 37
400016681 18
400020346 13
400021376 37
400031697 39
400033683 8
400033684 8
400036264 14
400050388 21
400050389 19
400060239 10
400064432 11
400064434 11
400064437 11
400064645 10
400079771 20

Notizen

Notizen

Notizen

Allgemeine Geschäftsbedingungen der HAMELIN GmbH

1. Geltungsbereich

1.1. Unsere Lieferungen, Leistungen und Angebote erfolgen ausschließlich aufgrund unserer Geschäftsbedingungen. Geschäftsbedingungen des Bestellers und von unseren Geschäftsbedingungen abweichende Vorschriften des Bestellers haben keine Gültigkeit. Abweichungen von unseren Geschäftsbedingungen sind nur wirksam, wenn wir sie schriftlich bestätigen.

1.2. Unsere AGB gelten - auch ohne besondere Inbezugnahme - für alle Folgegeschäfte zwischen uns und dem Besteller. Mit der Erfüllung eines Auftrages oder der Annahme von Leistungen erkennt der Besteller die Geltung unserer Geschäftsbedingungen nicht nur für das betreffende Geschäft, sondern auch für alle zukünftigen Geschäfte an. Sofern laufende Geschäftsbedingungen zwischen uns und dem Besteller bestehen, werden Änderungen oder Neufassungen unserer Geschäftsbedingungen mit Zusendung der Auftragsbestätigung Vertragsbestandteil, wenn ihnen nicht unverzüglich schriftlich widersprochen wird.

1.3. Unsere Geschäftsbedingungen gelten nur gegenüber Unternehmen, juristischen Personen des öffentlichen Rechts und öffentlich-rechtlichem Sondervermögen im Sinne von § 310 Abs. 1 BGB.

1.4. Unsere Geschäftsbedingungen gelten auch dann, wenn wir in Kenntnis entgegenstehender oder abweichender Bedingungen des Bestellers die Lieferung vorbehaltlos ausführen.

2. Angebote – Vertragsinhalte

2.1. Sofern nicht für die Annahme des Angebotes eine Frist angegeben ist, sind unsere Angebote stets freibleibend in dem Sinne, dass ein Vertrag erst dann zustande kommt, wenn wir die Bestellung annehmen.

2.2. Die in Katalogen, Preislisten oder den zum Angebot gehörenden Unterlagen enthaltenen Angaben, Zeichnungen, Abbildungen und Leistungsbeschreibungen sind branchenübliche Näherungswerte, es sei denn, dass sie in der Auftragsbestätigung ausdrücklich als verbindlich bezeichnet wurden.

3. Preise

3.1. Die Berechnung der Preise erfolgt zu den am Tage der Lieferung gültigen Listenpreisen oder vereinbarten Sonderpreisen.

3.2. Alle Preise verstehen sich – mangels anderweitiger Angaben – in EURO pro Stück, ab Werk ohne Verpackung sowie für alle Leistungen ausschließlich Versicherung und Umsatzsteuer. Die Umsatzsteuer wird von uns in jedem Fall nach dem am Tage der Leistung geltenden gesetzlichen Satz zusätzlich berechnet.

3.3. Preise und Zahlungskonditionen sind innerhalb von 6 Werktagen nach Rechnungseingang zu prüfen und etwaige Abweichungen der HAMELIN GmbH unverzüglich schriftlich anzuzeigen. Verstößt der Besteller gegen diese Anzeigepflicht, gilt die Rechnung als genehmigt mit der Folge, dass jegliche Ansprüche entfallen.

4. Lieferung

4.1. Bestellungen ab Werk oder Auslieferungslager werden erst ab einem Nettowarenwert von 150,00 € nach dem am Tag des Eingangs der Bestellung geltenden Preisliste angenommen.

4.2. Wir liefern frei Haus (Deutschland, Österreich, Schweiz) ab einem Rechnungsbetrag von:

a) € 1.000,00 netto an den Großhandel / Distributoren

b) € 300,00 netto an den Einzelhandel

Bei darunter liegenden Beträgen erheben wir eine Bearbeitungsgebühr von € 15,00.

Mehrkosten für Expressgut gehen zu Lasten des Bestellers. Die Wahl der Versandart behalten wir uns vor.

4.3. Soweit die HAMELIN GmbH zu einer Ersatzbeschaffung verpflichtet ist, hat sie diese nur dann vorzunehmen, wenn die Aufwendungen hierfür nicht unverhältnismäßig im Vergleich zu den ursprünglichen Aufwendungen sind. Unverhältnismäßigkeit liegt im Zweifel vor, sofern die Ersatzbeschaffungskosten die ursprünglichen Aufwendungen um mehr als 10 % überschreiten. Im Übrigen bleiben die gesetzlichen Regelungen im Falle des Verzugs oder der Unmöglichkeit unberührt.

4.4. Die Lieferzeit gilt als nur annähernd vereinbart. Auch wenn eine kalendermäßig bestimmte Lieferzeit vereinbart ist, liegt noch kein Fixhandelsgeschäft im Sinne von § 376 Abs.1 HGB vor. Hierfür bedarf es zusätzlich der Einigung der Vertragspartner darüber, dass z. B. bei Saisonware oder Werbeaktionen der Vertrag bei Nichteinhaltung der Lieferfrist ohne weiteres durch Rücktritt beendet und, sofern uns ein Verschulden trifft, Schadensersatz wegen Nichterfüllung verlangt werden kann. Im Übrigen bedürfen Liefertermine oder –fristen, die verbindlich oder unverbindlich vereinbart werden können, der Schriftform.

4.5. Gerät der Besteller mit dem Abruf der Abnahme oder Abholung der Ware in Verzug oder ist eine Verzögerung des Versandes oder der Zustellung von ihm zu vertreten, so sind wir unbeschadet weitergehender Ansprüche berechtigt, nach erfolgloser Setzung einer angemessenen Frist

a) in Höhe der nicht abgenommenen Mengen vom Vertrag zurückzutreten oder

b) die Ware auf seine Kosten und Gefahr bei uns oder einem Dritten einzulagern und ihm vorbehaltlich des Nachweises eines geringeren Betrages Lagerkosten von mindestens 0,5 % des sich auf die nicht abgenommenen Mengen belaufenden Rechnungsbetrages für jede angefangene Woche der Lagerung zu berechnen – insgesamt jedoch höchstens bis zu 5 % des Rechnungswertes der vom Verzug betroffenen Lieferungen und Leistungen – oder

c) die nicht abgenommenen Mengen anderweitig bestmöglich (§ 254 BGB) zu verwerten.

4.6. Bei Bedruckungen oder Verwendung kundeneigener Materialien, Logos und Abbildungen etc. beginnt die vertraglich vereinbarte Lieferfrist erst nach Eingang der Genehmigung der Druckkorrektur bzw. der dem Besteller vorgelegten Gestaltung der Materialien.

4.7. Das Entladen ist Sache des Empfängers.

4.8. Unsere Lieferverpflichtung ergibt sich aus der Auftragsbestätigung. Teillieferungen in angemessenem Umfang sind berechtigt.

4.9. Handelsübliche oder geringe Material- oder Farbabweichungen sind zulässig.

4.10. Mengentoleranzen: Produktionsbedingt sind Mehr- oder Mindermengen unvermeidbar; Mehr- oder Mindermengen bis zu 10 % gelten daher als vertragsgemäß. Es wird die tatsächlich gelieferte Menge berechnet. Bei Minderlieferungen innerhalb der 10 %-Grenze können Nachlieferungen nicht verlangt und Ersatzansprüche nicht geltend gemacht werden.

5. Verpackung

5.1. Alle Artikel sind nur in Packungseinheiten lieferbar.

5.2. Für Kistenverpackung und Lattenverschläge bei Regalen werden die Selbstkosten berechnet.

5.3. Verpackungen werden nicht zurückgenommen; ausgenommen sind Paletten und Transportverpackungen. Der Besteller ist verpflichtet, für eine Entsorgung der Verpackungen auf eigene Kosten zu sorgen.

6. Transport

6.1. Die Ware wird auf Rechnung und auf Gefahr des Bestellers versandt.

6.2. Warensendungen versichern wir nur auf ausdrückliche Weisung und auf Kosten des Bestellers gegen Transportgefahren.

6.3. Verdeckte Schäden müssen innerhalb von 6 Werktagen ab Warenempfang dem Kundenservice gemeldet werden.

7. Zahlung

7.1. Alle Rechnungen sind an die HAMELIN GmbH, innerhalb von 10 Tagen ohne jeden Abzug zu zahlen. Die Zahlungsfrist beginnt mit dem späteren Datum des Waren- oder Rechnungseinganges. Zahlungen werden stets zur Begleichung der ältesten fälligen Rechnungsbeträge verwendet. Rechnungsbeträge sind nach Eintritt der Fälligkeit mit 8 Prozentpunkten über dem Basiszinssatz zu verzinsen, wobei sonstige Rechte des Unternehmers unberührt bleiben. Die Geltendmachung eines weitergehenden Schadens bleibt vorbehalten.

7.2. Im Falle des Zahlungsverzuges des Bestellers oder wenn dieser wesentliche Verpflichtungen nicht einhält, sind wir berechtigt, alle anderen offenen Forderungen sofort fällig zu stellen. Nach fruchtlosem Ablauf einer dem Besteller gesetzten angemessenen Frist, seinen Zahlungsverpflichtungen nachzukommen, mit der Erklärung, dass wir ansonsten die Erfüllung oder Leistung ablehnen, können wir Schadensersatz verlangen und / oder vom Vertrag zurücktreten.

7.3. Die Bestimmungen der Ziffer 7.2 gelten auch, falls uns nach Vertragsschluss bekannt wird, dass der Besteller seine Zahlungen eingestellt hat oder in seinen Vermögensverhältnissen eine wesentliche Verschlechterung eingetreten ist, die unseren Zahlungsanspruch ernsthaft gefährden.

7.4. Forderungen der HAMELIN GmbH können nicht mit Gegenforderungen aufgerechnet werden. Zurückbehaltungsrechte des Bestellers sind ausgeschlossen.

7.5. Schaltet der Partner eine Zentralregulierungsgesellschaft ein, tritt der schuldbefreiende Rechnungsausgleich erst mit Zahlungsgutschrift auf unser Konto ein.

8. Pflichtverletzung des Unternehmers

8.1. Für Vorsatz und grobe Fahrlässigkeit haften wir nach den gesetzlichen Vorschriften.

8.2. Zudem haften wir dem Grunde nach für einfache Fahrlässigkeit, auch durch unsere leitenden Angestellten und unsere Erfüllungsgehilfen, soweit eine wesentliche Pflicht verletzt wird. Sofern wir für eine Verletzung einer wesentlichen Pflicht aufgrund einfacher Fahrlässigkeit haften, ist diese Haftung jedoch der Höhe nach auf den Ersatz des typischen, vorhersehbaren Schadens begrenzt.

8.3. Weitere Schadensersatzansprüche des Bestellers wegen mangelhafter Lieferung gegen die HAMELIN GmbH sind ausgeschlossen. Insbesondere haften wir für entgangenen Gewinn oder sonstige Vermögensschäden des Bestellers nur für den typischen, vorhersehbaren Schaden. Von diesen Beschränkungen unberührt bleibt unsere Haftung für Körperschäden und für den Fall, dass wir eine Garantie für das Vorhandensein einer Eigenschaft übernommen haben oder einen Mangel arglistig verschwiegen haben. Eine Garantieübernahme muss ausdrücklich als solche bezeichnet schriftlich durch uns erfolgen und begründet eine Haftung im Rahmen des Garantieversprechens.

8.4. Sind bereits Teillieferungen erfolgt, beschränkt sich das Rücktrittsrecht und die Geltendmachung von Schadensersatzansprüchen auf die ausstehende Lieferung, es sei denn, die Teillieferung ist für den Besteller insgesamt ohne Interesse. Diese Ziffer gilt auch für den Fall, dass dem Unternehmer die Leistung unmöglich wird. Soweit der HAMELIN GmbH während ihres Verzuges die Lieferung durch Zufall unmöglich wird, haftet er gleichwohl nach Maßgabe dieser Ziffer, es sei denn, dass der Schaden auch bei rechtzeitiger Lieferung eingetreten sein würde.

8.5. Höhere Gewalt, Aufruhr, Streik, Aussperrung und unverschuldete erhebliche Betriebsstörungen verändern die genannten Termine und Fristen um die Dauer der durch diese Umstände bedingten Leistungsstörungen, soweit diese Hindernisse nachweislich auf die Fertigstellung oder Ablieferung des Liefergegenstandes von Einfluss sind.

9. Gewährleistung

9.1. Die HAMELIN GmbH haftet für alle Mängel, die, gerechnet vom Zeitpunkt des Gefahrenübergangs, innerhalb von einem Jahr auftreten. Vorstehende Bestimmung gilt nicht, soweit das Gesetz gem. §§ 438 Abs. 1 Nr. 2, 479 Abs. 1 und § 634 a BGB längere Verjährungsfristen vorschreibt. Eine unerhebliche Minderung des Wertes oder der Tauglichkeit bleibt außer Betracht.

9.2. Wir leisten Gewähr für von uns erbrachte Leistung und von uns beschaffte oder gelieferte Waren. Mängel eines etwa vom Besteller beigestellten Materials verpflichten uns nicht zur Gewährleistung.

9.3. Der Besteller hat die empfangene Ware innerhalb von 24 Stunden nach Wareneingang auf Menge und innerhalb von 7 Kalendertagen auf Beschaffenheit zu untersuchen und der

HAMELIN GmbH unter Angabe aller zweckdienlichen Informationen – insbesondere Lieferschein oder Rechnungsnummer – durch eingeschriebenen Brief gegenüber der HAMELIN GmbH anzuzeigen. Verstößt der Besteller gegen diese Anzeigepflicht, gilt die gelieferte Ware als genehmigt mit der Folge, dass jegliche Gewährleistungsansprüche entfallen.

9.4. Der Besteller ist verpflichtet, dem Verkäufer die Prüfung der reklamierten Ware zu gestatten und zu unterstützen. Verweigert er dies, entfällt die Gewährleistung.

9.5. Mängel an nur einem Teil unserer Leistungen berechtigen den Besteller nicht zur Beanstandung der ganzen Leistung.

9.6. Die Verpflichtung der HAMELIN GmbH beschränkt sich auf die kostenlose Mängelbeseitigung oder Ersatzlieferung binnen einer angemessenen Frist. Schadhafte Ware darf nur nach vorheriger Anzeige zurückgesandt werden. Für nachgebesserte Ware wird bis zum Ablauf der Gewährleistungsfrist des Werkes Gewähr aufgrund des Werk-(lieferungs)vertrages geleistet.

9.7. Wenn die HAMELIN GmbH beide Arten der Nacherfüllung verweigert, wenn die dem Besteller zustehende Art der Nacherfüllung im zweiten Versuch fehlgeschlagen ist oder für den Besteller weitere Nachbesserungsversuche unzumutbar sind, kann der Besteller anstelle der Nachbesserung Rücktritt, Herabsetzung der Vergütung oder Schadensersatz verlangen.

9.8. Die Gewährleistung gilt nur zugunsten des Erstabnehmers. Ausgeschlossen von einer Abtretung sind die dem Besteller gegenüber der HAMELIN GmbH bestehenden Rechte auf Gewährleistung sowie die Gewährleistungsansprüche selbst.

9.9. Soweit der Besteller Schadensersatz geltend macht, weil er im Rahmen eines Verbrauchsgüterverkaufs mit einem Verbraucher diesem gegenüber zur Nachbesserung verpflichtet war, so beschränkt sich der Schadensersatzanspruch des Bestellers auf den Ersatz der Aufwendungen zur Mängelbeseitigung. Das gleiche gilt, sofern der Besteller aufgrund eines entsprechenden Rückgriffanspruchs selbst in Anspruch genommen wurde. Soweit der Rückgriffanspruch aus einer Haftung wegen öffentlicher Äußerungen, insbesondere Werbung, oder aufgrund der Kennzeichnung über bestimmte Eigenschaften der Sache resultiert, haften wir nur, soweit wir diese öffentliche Äußerung bzw. die Kennzeichnung zurechenbar veranlasst haben.

9.10. Gewährleistungsansprüche entfallen, wenn der auftretende Fehler in ursächlichem Zusammenhang damit besteht, dass der Besteller einen Mangel nicht gem. Ziffer 9.3 angezeigt und unverzüglich Gelegenheit zur Nachbesserung gegeben hat oder das Werk unsachgemäß behandelt oder überbeansprucht worden ist.

9.11. Beruht ein Mangel unserer Leistung auf Materialien oder Leistungen, die wir von Dritten bezogen haben, können wir Gewähr dadurch leisten, dass wir unsere Ansprüche gegen den Dritten an den Besteller abtreten, sofern wir die Mangelhaftigkeit nicht bei sorgfältiger Prüfung hätten erkennen können und der Besteller durch die Abtretung eine unserer Gewährleistungsverpflichtung vergleichbare Stellung erhält. Unsere Verpflichtung zur Gewährleistung endet erst mit der endgültigen Durchsetzung der Gewährleistungsansprüche des Bestellers gegen den Dritten.

10. Gesamthaftung

10.1. Eine weitergehende Haftung auf Schadensersatz als in den Ziffern 8 und 9 vorgesehen ist – ohne Rücksicht auf die Rechtsnatur des geltend gemachten Anspruchs – ausgeschlossen. In jedem Fall bleiben unberührt eine Haftung nach dem Produkthaftungsgesetz und sonstige Ansprüche aus Produzentenhaftung.

10.2. Soweit unsere Haftung ausgeschlossen oder beschränkt ist, gilt dies auch für die persönliche Haftung unserer Angestellten, Arbeitnehmer, Mitarbeiter, Vertreter und Erfüllungsgehilfen.

11. Retouren

11.1. Die HAMELIN GmbH nimmt keine Retouren entgegen.

11.2. Retouren die aus Kulanzgründen zurück genommen werden, müssen uns vorab schriftlich mitgeteilt und / oder mit uns abgesprochen werden. Die Fracht geht zu Lasten des Kunden.

11.3. Je Rücklieferung werden 10 % Bearbeitungskosten vom Netto-Warenwert in Abzug gebracht. Defekte, nicht originalverpackte, fremde oder nicht aktuelle Produkte werden aussortiert und nicht gutgeschrieben. Für das Aussortieren berechnen wir 50,00 Euro je Rücklieferung.

11.4. Retouren, die auf ein Verschulden der HAMELIN GmbH zurück zu führen sind, gehen zu Lasten der HAMELIN GmbH.

12. Eigentumsvorbehalt

12.1. Wir behalten uns das Eigentum an der gelieferten Ware bis zur Erfüllung aller Forderungen aus der Geschäftsverbindung mit dem Partner vor.

12.2. Der Partner ist berechtigt, diese Waren im ordentlichen Geschäftsgang zu veräußern, solange er seinen Verpflichtungen aus der Geschäftsverbindung mit uns rechtzeitig nachkommt. Er darf jedoch die Vorbehaltsware weder verpfänden noch zur Sicherheit übereignen. Er ist verpflichtet, unsere Rechte beim kreditierten Weiterverkauf der Vorbehaltsware zu sichern.

12.3. Bei Zahlungsverzug des Partners sind wir nach angemessener Nachfristsetzung berechtigt, auch ohne Rücktritt auf Kosten des Partners die Herausgabe der Vorbehaltsware zu verlangen.

12.4. Alle Forderungen und Rechte aus dem Verkauf von Waren, an denen uns Eigentumsrechte zustehen, tritt der Partner schon jetzt zur Sicherung an uns ab. Wir nehmen die Abtretung hiermit an.

12.5. Über Zwangsvollstreckungsmaßnahmen Dritter in die Vorbehaltsware, in die uns abgetretenen Forderungen oder in sonstige Sicherheiten hat der Partner uns unverzüglich unter Übergabe der für eine Intervention notwendigen Unterlagen zu unterrichten. Dies gilt auch für Beeinträchtigungen sonstiger Art.

12.6. Wir werden die uns nach den vorstehenden Bestimmungen zustehenden Sicherheiten auf Verlangen des Partners insoweit freigeben, als der realisierbare Wert der unter Eigentumsvorbehalt gelieferten Waren die zu sichernden Forderungen um mehr als 20 Prozent übersteigt.

13. Datenschutz

13.1. Die HAMELIN GmbH ist berechtigt, die bezüglich der Geschäftsbeziehung oder im Zusammenhang mit diesen erhaltenen Daten über den Besteller, gleich ob diese vom Besteller selbst oder von Dritten stammen, unter Beachtung des Bundesdatenschutzgesetzes zu verarbeiten, d.h. speichern, übermitteln, verändern und löschen.

14. Erfüllungsort, Gerichtsstand, sonstige Vereinbarung

14.1. Erfüllungsort für Leistung und Zahlung ist unser Geschäftssitz. Ausschließlicher Gerichtsstand für alle Streitigkeiten über den und aus dem Vertrag ist unser Geschäftssitz. Wir behalten uns jedoch das Recht vor, am Firmen- oder Wohnsitz des Bestellers zu klagen.

14.2. Boni, WKZ und Rabatte, die nicht Bestandteil der lieferbezogenen Rechnungen sind, werden innerhalb von 30 Tagen nach Rechnungseingang bezahlt und dürfen mit den Verbindlichkeiten des Kunden nicht verrechnet werden.

14.3. Bei Auslandsgeschäften unterliegt das ganze Vertragsverhältnis, soweit nicht zwingend eine andere Rechtsordnung eingreift, dem Recht der Bundesrepublik Deutschland. Die Anwendung des CISG ist ausgeschlossen.

14.4. Falls nicht ausdrücklich schriftlich etwas anderes vereinbart ist, gelten die diesem Vertragsverhältnis zugrunde liegenden Informationen nicht als vertraulich.

14.5. Verkaufs- und Präsentationshilfen, die dem Partner kostenlos zur Verfügung gestellt werden, bleiben unser Eigentum und können jederzeit zurückgefordert werden. Während der Nutzung der Verkaufs- und Präsentationshilfen durch den Partner geht jedes damit verbundene Risiko auf ihn über. Er verpflichtet sich, die Verkaufs- und Präsentationshilfen nur mit unseren Waren zu bestücken und bei ihm zu vertretendem Verlust oder Beschädigung Ersatz zu leisten.

14.6. Sollten eine oder mehrere der vorstehenden Bedingungen unwirksam sein, bleiben die übrigen Bedingungen hiervon unberührt. Die HAMELIN GmbH und der Besteller sind in einem solchen Fall verpflichtet, eine unwirksame Bedingung durch eine wirksame zu ersetzen, die dem wirtschaftlichen Zweck der unwirksamen am nächsten kommt.

14.7. Diese Vereinbarungen gelten auch für Lieferungen der Geschäftsbereiche und Zweigwerke der Groupe HAMELIN.

Änderungen, Irrtümer und Druckfehler vorbehalten.
Stand Oktober 2013

unilux
Créateurs de lumière

unilux
Créateurs de lumière

HAMELIN GmbH
Robert-Hamelin-Str. 1
31028 Gronau (Leine)
www.unilux-office.de
Telefon: +49 5182 901 0
Fax: +49 5182 901 301

400072874 07/2016 · unilux